回路図
Circuit Diagram

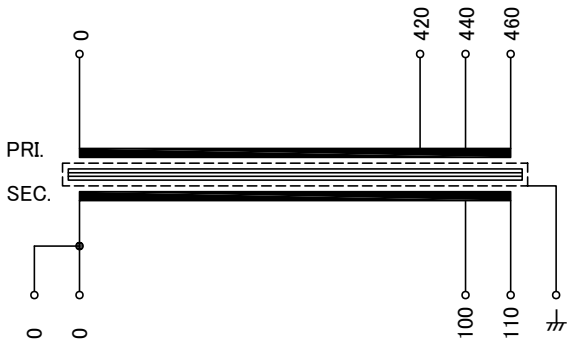

仕様 Specification			
定格 Rating	Cont.		
容量 Capacity	50VA		
相数 Phase	1φ	周波数 Frequency	50/60Hz
一次電圧 Primary Volt.	F420/R440/F460V		
二次電圧 Secondary Volt.	R100/F110V		
二次電流 Secondary Curr.	0.5A		
絶縁種別 Class	B	質量 Mass	1.0kg
絶縁抵抗 Insulation Resistance			
P-E P-S S-E	100MΩ Min. at DC1000V		
絶縁耐圧 Dielectric Withstand Volt.			
P-E P-S	AC 60Hz 2.5kV / 1min.		
S-E	AC 60Hz 2.0kV / 1min.		
準拠規格 Standard	JIS C6436-1995/JIS C5310-1997		
極性 Polarity	減極性 Subtractive polarity		
⏚:シールド端子			

端子台 Terminals
PTV 2.5 12P
接続電線サイズ AWG26-12
単線0.14-4㎟

端子台配列 Terminals Arrangement

S 0	S 0	100	110	P 0	420	440	460	⏚

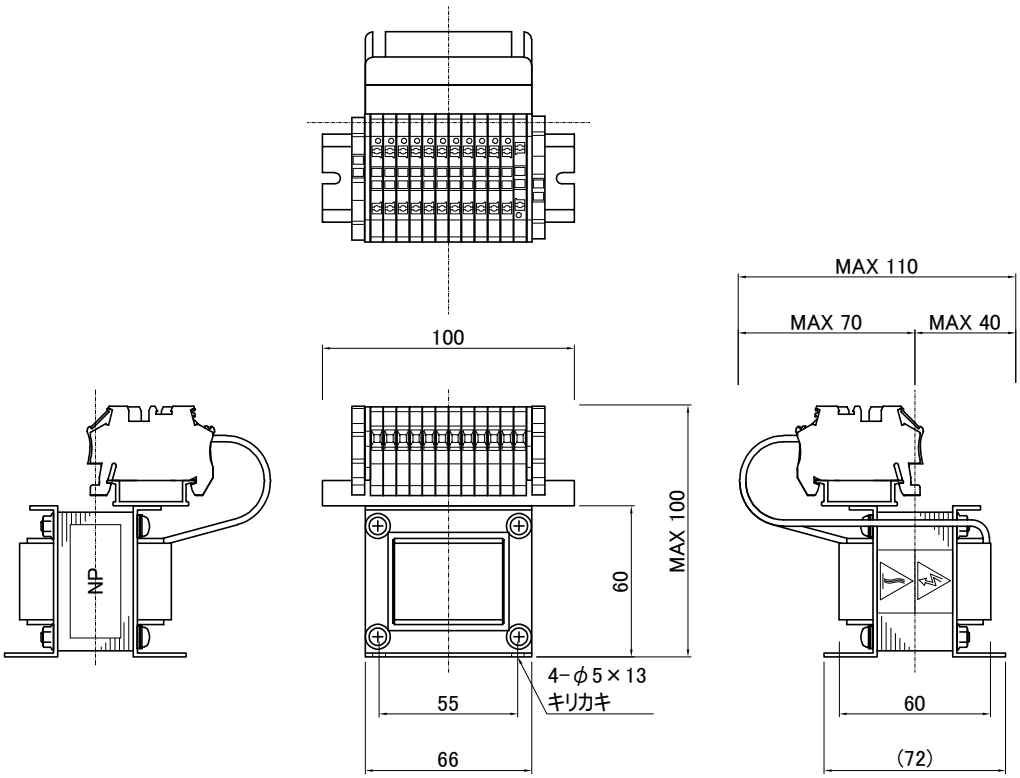

質量は標準仕様の値を記入してあり、実測値と異なる場合もあります。

訂正者 Designed	改訂 Ver.	訂正事項 Contents	訂正日 Date	訂正記号 Rev.No.

IMAI ELECTRIC
今井電機株式会社

設計 DESIGNED DATE 20.10.06	品名 DESCRIPTION 単相乾式複巻変圧器 Dry type Isolating Transformer		摘要 REMARKS
DRAWN N.Marukai	尺度 SCALE / 単位 UNIT mm	型名 MODEL	SDN-50S-71
APPROVED M.Fujitaka	表面処理 FINISH	図番 DWG.NO.	SSDN005071S0 改訂 Ver.