## 回路図
Circuit Diagram

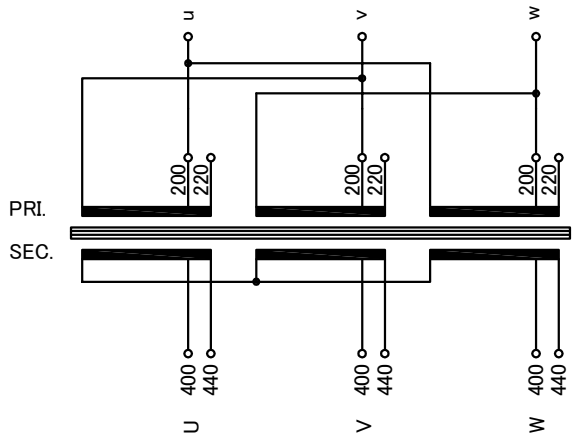


| 仕様 Specification | | | |
|---|---|---|---|
| 定格 Rating | Cont. | 結線 Connection | Δ－人 |
| 容量 Capacity | 35kVA | | |
| 相数 Phase | 3φ | 周波数 Frequency | 50/60Hz |
| 一次電圧 Primary Volt. | R200/F220V | | |
| 二次電圧 Secondary Volt. | R400/F440V | | |
| 二次電流 Secondary Curr. | 50.5A | | |
| 耐熱クラス Class | H | 質量 Mass | 195kg |
| 絶縁抵抗 Insulation Resistance | | | |
| P-E P-S S-E | 100MΩ Min. at DC1000V | | |
| 絶縁耐圧 Dielectric Withstand Volt. | | | |
| P-E | AC 60Hz 2.0kV / 1min. | | |
| P-S S-E | AC 60Hz 4.0kV / 1min. | | |
| 準拠規格 Standard | JEC-2200-2014<br>JEM 1310-2001 | | |

端子台 Terminals

PRI. PT-150 9P M8 締付トルク 6.0～9.0N･m
（TX150 9P M8 締付トルク 8～10N･m）

SEC. PT-90 6P M6 締付トルク 2.5～3.7N･m
（TX60 6P M6 締付トルク 4～5N･m）

端子台配列 Terminals Arrangement

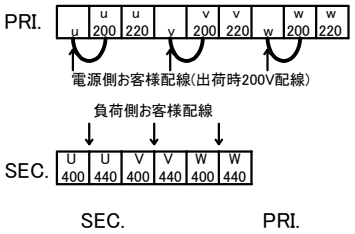


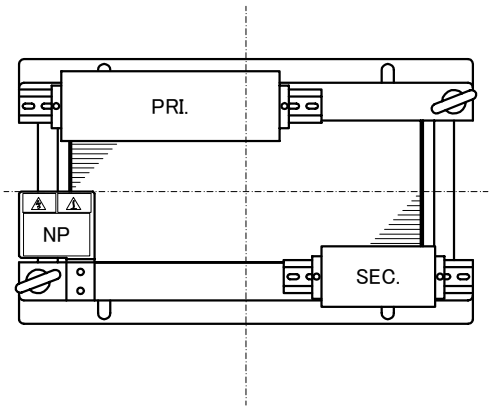


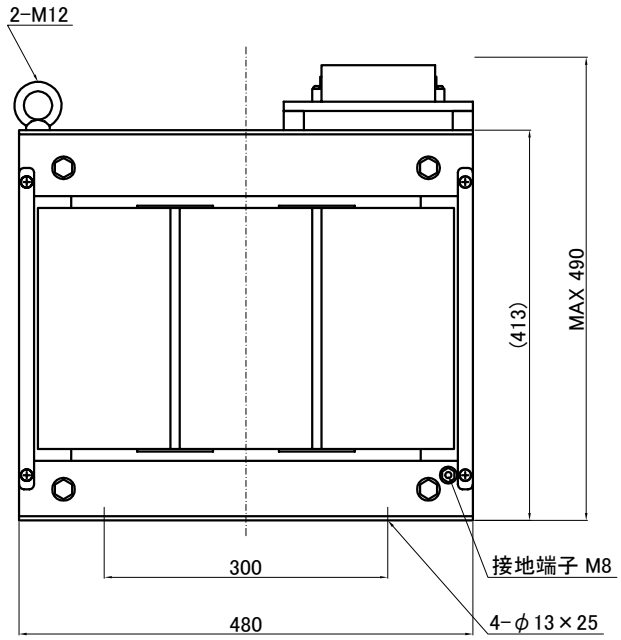


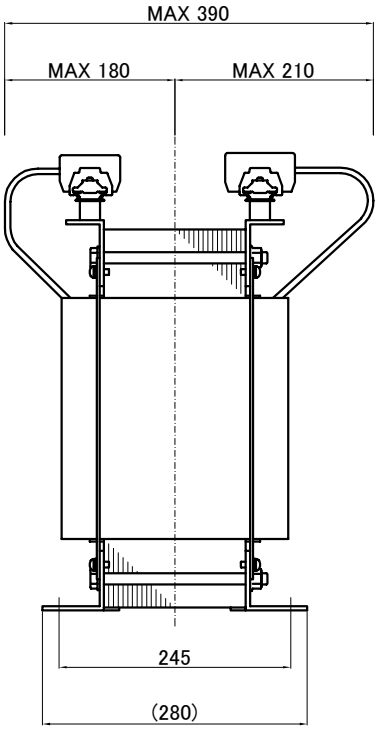


( )内の記載は代替端子台です。標準端子台が入手不可の場合に使用します。
質量は標準仕様の値を記入してあり、実測値と異なる場合もあります。

| 訂正記号 Rev. No. | 訂正日 Date | 訂正事項 Content | 改訂 Ver. | 訂正者 Designed |
|---|---|---|---|---|
| | | | | |
| | | | | |

| | | | | |
|---|---|---|---|---|
| IMAI ELECTRIC 今井電機株式会社 | 設計 DESIGNED DATE 22.11.09 | 品名 DESCRIPTION 三相乾式複巻変圧器 Dry type Isolating Transformer | | 摘要 REMARKS |
| | DRAWN M.Fujitaka | 尺度 SCALE / 単位 UNIT mm | 型名 MODEL | NT3-D035-24 |
| | APPROVED N.Marukai | 表面処理 FINISH | 図番 DWG.NO. | SN3D035K2400 改訂 Ver. |