## 回路図
Circuit Diagram

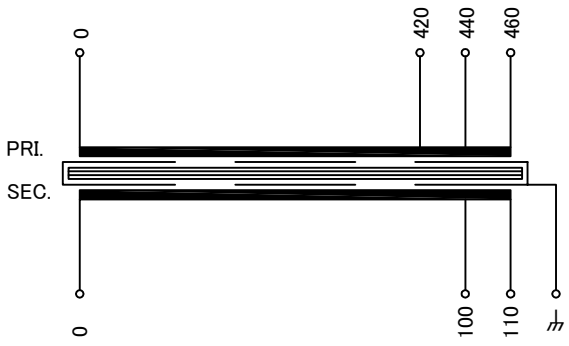


| | | | |
|---|---|---|---|
| 仕様 Specification | | | |
| 定格 Rating | Cont. | | |
| 容量 Capacity | 1.5kVA | | |
| 相数 Phase | 1φ | 周波数 Frequency | 50/60Hz |
| 一次電圧 Primary Volt. | F420/R440/F460V | | |
| 二次電圧 Secondary Volt. | R100/F110V | | |
| 二次電流 Secondary Curr. | 15A | | |
| 絶縁種別 Class | F | 質量 Mass | 16kg |
| 絶縁抵抗 Insulation Resistance | | | |
| P-E P-S S-E | 100MΩ Min. at DC1000V | | |
| 絶縁耐圧 Dielectric Withstand Volt. | | | |
| P-E P-S | AC 60Hz 2.5kV / 1min. | | |
| S-E | AC 60Hz 2.0kV / 1min. | | |
| 準拠規格 Standard | JIS C6436-1995/JIS C5310-1997 | | |
| 極性 Polarity | 減極性 Subtractive polarity | | |
| ⏚:静電シールド端子 | | | |

端子台 Terminals
CTKC-25S-8P M4 締付トルク 1.2-1.8N･m

端子台配列 Terminals Arrangement

| S | | | P | | | | |
|---|---|---|---|---|---|---|---|
| 0 | 100 | 110 | 0 | 420 | 440 | 460 | ⏚ |

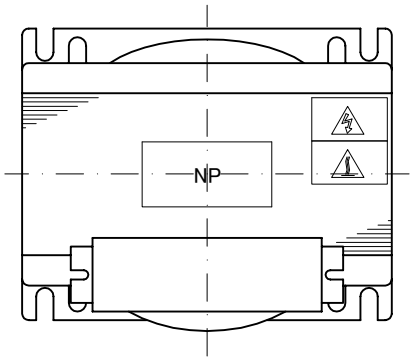


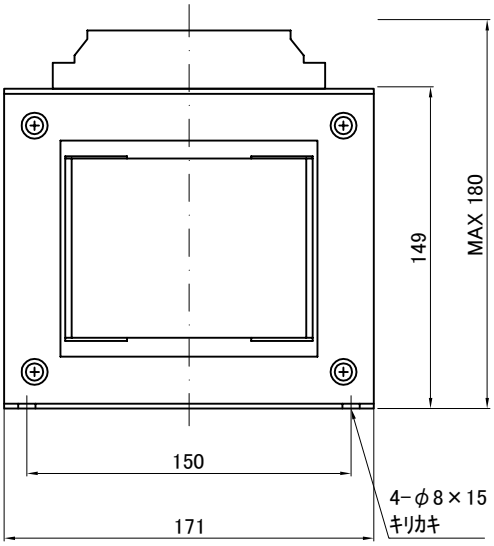


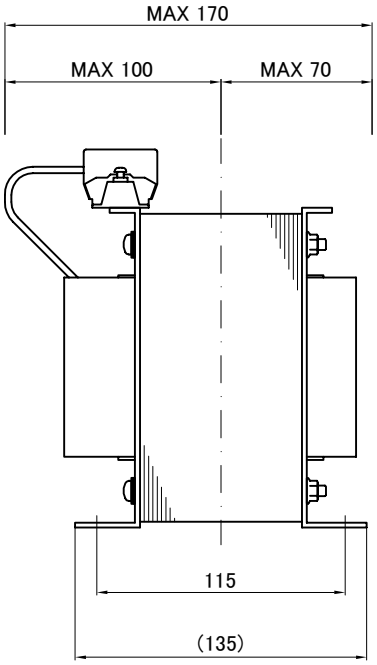


質量は標準仕様の値を記入してあり、実測値と異なる場合もあります。

| 訂正記号 Rev. No. | 訂正日 Date | 訂正事項 Content | 改訂 Ver. | 訂正者 Designed |
|---|---|---|---|---|
| | | | | |
| | | | | |

| | | | | |
|---|---|---|---|---|
| IMAI ELECTRIC 今井電機株式会社 | 設計 DESIGNED DATE 20.11.13 | 品名 DESCRIPTION 単相乾式複巻変圧器 Dry type Isolating Transformer | | 摘要 REMARKS |
| | DRAWN N.Takebayashi | 尺度 SCALE / 単位 UNIT mm | 型名 MODEL | NBS-1500S-71 |
| | APPROVED M.Fujitaka | 表面処理 FINISH | 図番 DWG.NO. | SNBS150071S0 改訂 Ver. |