回路図
Circuit Diagram

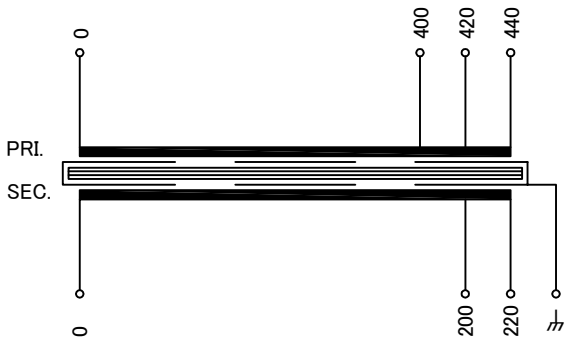

仕様 Specification			
定格 Rating	Cont.		
容量 Capacity	1.5kVA		
相数 Phase	1φ	周波数 Frequency	50/60Hz
一次電圧 Primary Volt.	F400/R420/F440V		
二次電圧 Secondary Volt.	R200/F220V		
二次電流 Secondary Curr.	7.5A		
絶縁種別 Class	F	質量 Mass	16kg
絶縁抵抗 Insulation Resistance			
P-E P-S S-E	100MΩ Min. at DC1000V		
絶縁耐圧 Dielectric Withstand Volt.			
P-E P-S	AC 60Hz 2.5kV / 1min.		
S-E	AC 60Hz 2.0kV / 1min.		
準拠規格 Standard	JIS C6436-1995/JIS C5310-1997		
極性 Polarity	減極性 Subtractive polarity		
⏚:静電シールド端子			

端子台 Terminals
CTKC-25S-8P M4 締付トルク 1.2-1.8N･m

端子台配列 Terminals Arrangement

S			P				
0	200	220	0	400	420	440	⏚

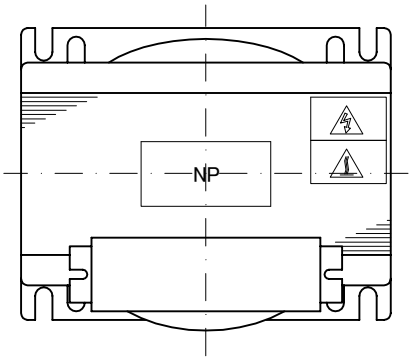

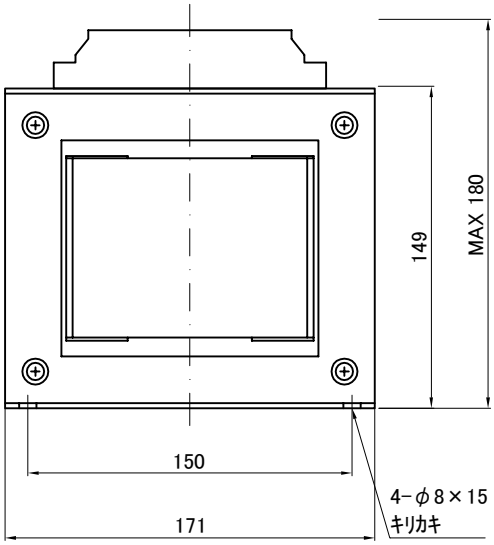

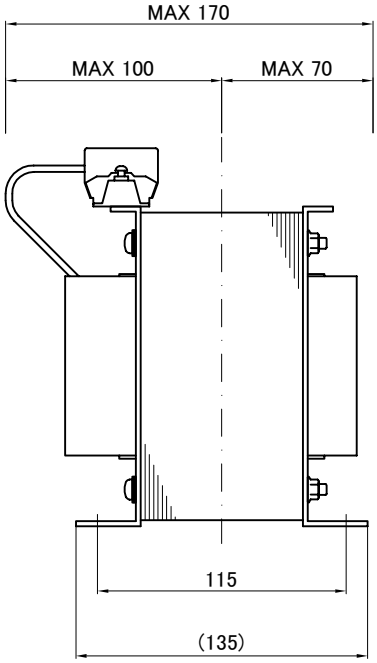

質量は標準仕様の値を記入してあり、実測値と異なる場合もあります。

訂正記号 Rev. No.	訂正日 Date	訂正事項 Content	改訂 Ver.	訂正者 Designed

IMAI ELECTRIC 今井電機株式会社	設計 DESIGNED DATE 20.11.13	品名 DESCRIPTION 単相乾式複巻変圧器 Dry type Isolating Transformer		摘要 REMARKS
	DRAWN N.Takebayashi	尺度 SCALE / 単位 UNIT mm	型名 MODEL	NBS-1500S-52
	APPROVED M.Fujitaka	表面処理 FINISH	図番 DWG.NO.	SNBS150052S0 改訂 Ver.