回路図
Circuit Diagram

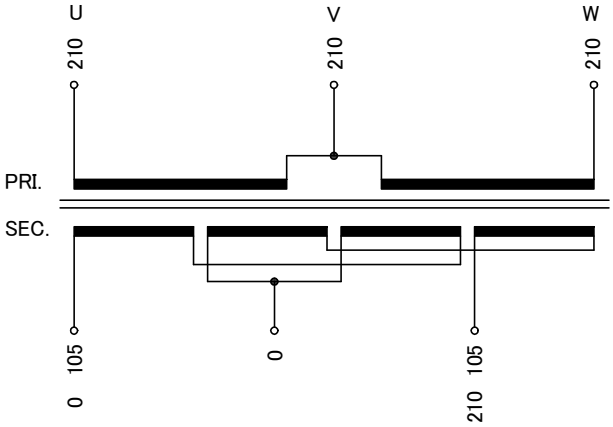

仕様 Specification			
定格 Rating	Cont.	結線 Connection	Λ->
容量 Capacity	5kVA		
相数 Phase	3/1φ	周波数 Frequency	50/60Hz
一次電圧 Primary Volt.	210V(3φ3W)		
二次電圧 Secondary Volt.	210-105V(1φ3W)		
二次電流 Secondary Curr.	23.8A		
耐熱クラス Class	H	質量 Mass	60kg
絶縁抵抗 Insulation Resistance			
P-E P-S S-E S-S	100MΩ Min. at DC1000V		
絶縁耐圧 Dielectric Withstand Volt.			
P-E P-S	AC 60Hz 2.0kV / 1min.		
S-E S-S	AC 60Hz 2.0kV / 1min.		
適用規格 Standard	JEC-2200-2014 JEM 1310-2001		

端子台 Terminals

PRI. PT-80 3P M5 締付トルク 2.0～3.0N･m

SEC. PT-80 3P M5 締付トルク 2.0～3.0N･m

端子台配列 Terminals Arrangement

PRI.	U 210	V 210	W 210
SEC.	0 105	S 0	210 105

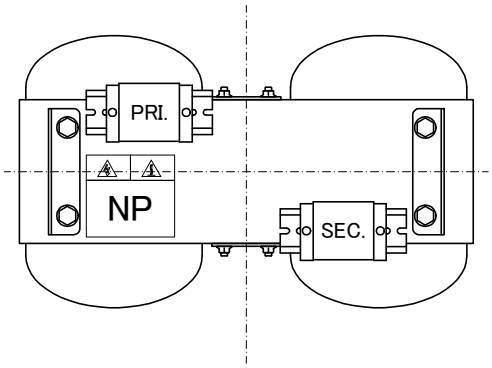

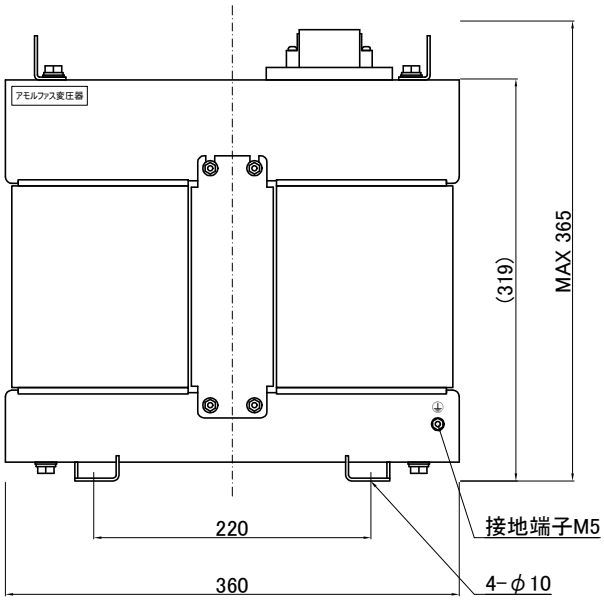

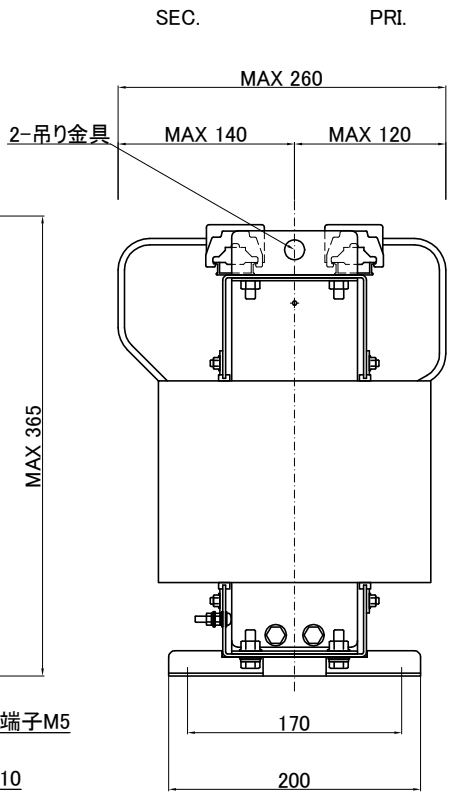

( )内の記載は代替端子台です。標準端子台が入手不可の場合に使用します。
質量は標準仕様の値を記入してあり、実測値と異なる場合もあります。

訂正記号 Rev. No.	訂正日 Date	訂正事項 Content	改訂 Ver.	訂正者 Designed

IMAI ELECTRIC 今井電機株式会社	設計 DESIGNED DATE 2024/3/19	品名 DESCRIPTION 逆V乾式複巻アモルファス変圧器 Dry type Isolating Amorphous Transformer		摘要 REMARKS
	DRAWN N.Marukai	尺度 SCALE	単位 UNIT mm	型名 MODEL KTV-5000-211W
	APPROVED M.Fujitaka	表面処理 FINISH		図番 DWG.NO. SKV5000-003 改訂 Ver.