回路図
Circuit Diagram

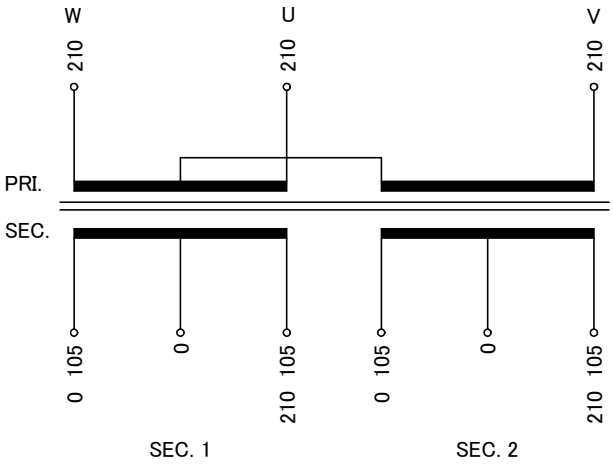

仕様 Specification			
定格 Rating	Cont.	結線 Connection	⊥－⊥
容量 Capacity	30kVA		
相数 Phase	3/2φ	周波数 Frequency	50/60Hz
一次電圧 Primary Volt.	210V(3φ3W)		
二次電圧 Secondary Volt.	210-105V(1φ3W)×2		
二次電流 Secondary Curr.	71.4A×2		
耐熱クラス Class	H	質量 Mass	220kg
絶縁抵抗 Insulation Resistance			
P-E P-S S-E S-S	100MΩ Min. at DC1000V		
絶縁耐圧 Dielectric Withstand Volt.			
P-E P-S	AC 60Hz 2.0kV / 1min.		
S-E S-S	AC 60Hz 2.0kV / 1min.		
適用規格 Standard	JEC-2200-2014 JEM 1310-2001		

端子台 Terminals
PRI. PT-150 3P M8 締付トルク 6.0～9.0N･m
SEC. PT-150 6P M8 締付トルク 6.0～9.0N･m

端子台配列 Terminals Arrangement

PRI.	U	V	W			
	210	210	210			
SEC.	0	S1	210	0	S2	210
	105	0	105	105	0	105

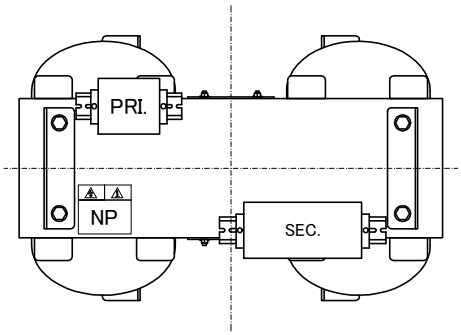

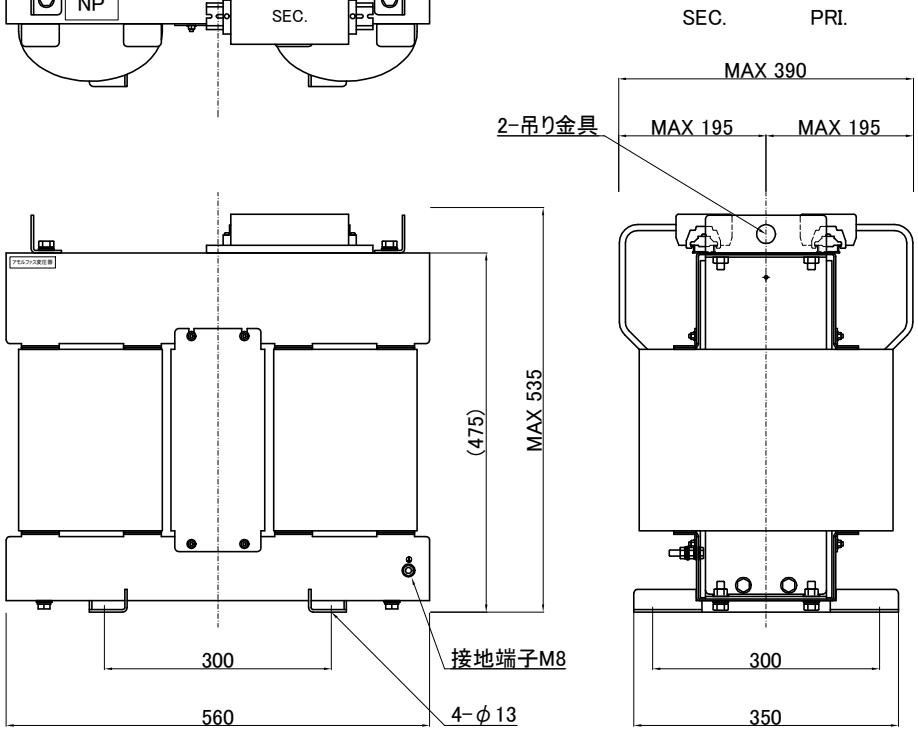

( )内の記載は代替端子台です。標準端子台が入手不可の場合に使用します。
質量は標準仕様の値を記入してあり、実測値と異なる場合もあります。

訂正記号 Rev. No.	訂正日 Date	訂正事項 Content	改訂 Ver.	訂正者 Designed

IMAI ELECTRIC 今井電機株式会社	設計 DESIGNED DATE 2023/10/24	品名 DESCRIPTION スコット乾式複巻アモルファス変圧器 Dry type Isolating Amorphous Transformer		摘要 REMARKS
	DRAWN N.Marukai	尺度 SCALE / 単位 UNIT mm	型名 MODEL	KTS-030-211W
	APPROVED M.Fujitaka	表面処理 FINISH	図番 DWG.NO.	SKTS030K211W00 改訂 Ver.