回路図
Circuit Diagram

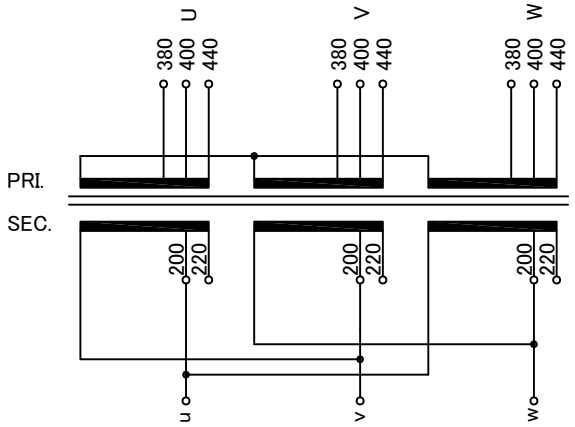

仕様 Specification			
定格 Rating	Cont.	結線 Connection	人－△
容量 Capacity	10kVA		
相数 Phase	3φ	周波数 Frequency	50/60Hz
一次電圧 Primary Volt.	F380/R400/F440V		
二次電圧 Secondary Volt.	R200/F220V		
二次電流 Secondary Curr.	28.9A		
耐熱クラス Class	H	質量 Mass	90kg
絶縁抵抗 Insulation Resistance			
P-E P-S S-E	100MΩ Min. at DC1000V		
絶縁耐圧 Dielectric Withstand Volt.			
P-E P-S	AC 60Hz 4.0kV / 1min.		
S-E	AC 60Hz 2.0kV / 1min.		
準拠規格 Standard	JEC-2200-2014 JEM 1310-2001		

端子台 Terminals
PRI. PT-40 9P M4 締付トルク 1.2～1.8N･m
(TX 20 9P M4 締付トルク 1.4～1.8N･m)
SEC. PT-80 9P M5 締付トルク 2.0～3.0N･m
(TX 50 9P M5 締付トルク 2.2～2.8N･m)

端子台配列 Terminals Arrangement

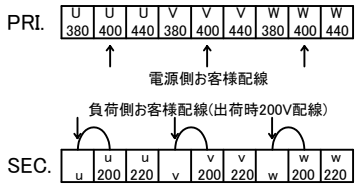

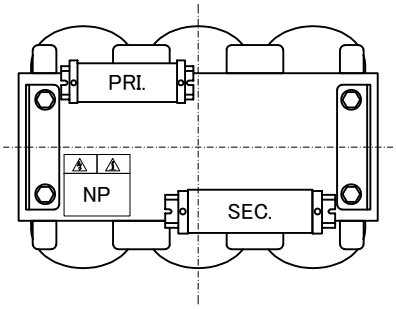

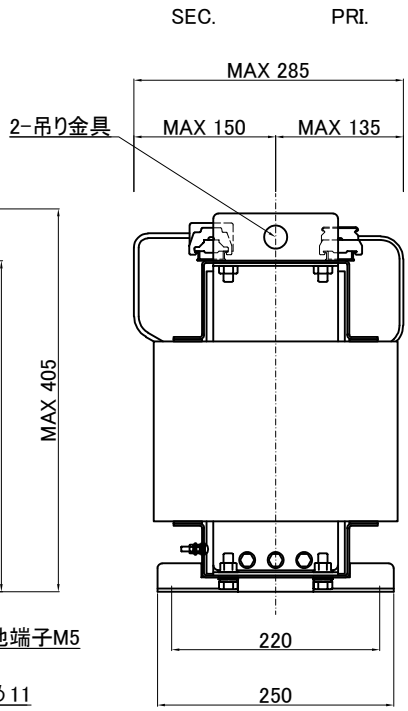

( )内の記載は代替端子台です。標準端子台が入手不可の場合に使用します。
質量は標準仕様の値を記入してあり、実測値と異なる場合もあります。

訂正者 Designed	改訂 Ver.	訂正事項 Contents	訂正日 Date	訂正記号 Rev.No.	訂正者 Designed	改訂 Ver.	訂正事項 Contents	訂正日 Date	訂正記号 Rev.No.

IMAI ELECTRIC 今井電機株式会社	設計 DESIGNED DATE 2024/2/16	種類 Type 屋内用乾式自冷型 Indoor Dry Self-Cooling Type	品名 DESCRIPTION 三相複巻アモルファス変圧器 Three Phase Isolating Amorphous Transformer	摘要 REMARKS
	DRAWN N.Marukai	尺度 SCALE / 単位 UNIT mm	型名 MODEL	KT3-Y010-32
	APPROVED M.Fujitaka	表面処理 FINISH	図番 DWG.NO.	SK3010-001 改訂 Ver.