回路図
Circuit Diagram

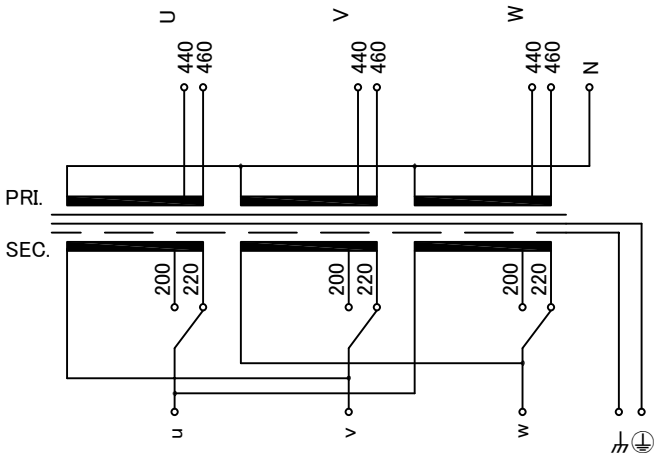

端子台配列 Terminal arrangement

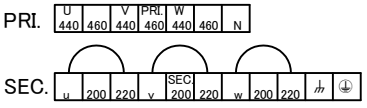

端子台 Terminal （締付トルク Tightening Torque）
PRI. PT-80 7P M5 (2.0～3.0N・m)
SEC. PT-80 9P M5 (2.0～3.0N・m)
⏚,⏚ PT-80 2P M5 (2.0～3.0N・m)

仕 様
Specification

定 格 Rating	連続 Cont.	結 線 Connection	N Y-△
容 量 Capacity	17.3 kVA		
相 数 Phase	3～	周波数 Frequency	50/60Hz
1次電圧 Primary Volt.	440/460V		
2次電圧 Secondary Volt.	200/220V		
2次電流 Secondary Curr.	50/45.4A		
絶縁抵抗 Insulation Resistance			
P-E P-S S-E	100MΩ Min. at DC500V		
絶縁耐圧 Dielectric Withstand Volt.			
P-E	AC 60Hz	4.0kV / 1min.	
P-S	AC 60Hz	5.0kV / 1min.	
S-E	AC 60Hz	2.5kV / 1min.	
トランス質量 Transformer Mass	140kg		
絶縁種別 Insulation Class	Class 180(H)		
定格周囲温度 Ambient Temp.	40℃		2
適用規格 Standard	UL1561 C22.2 No. 47-M90 EN61558-1, EN61558-2-4 IEC61558-1, IEC61558-2-4 BS EN IEC 63000		1 3
ULファイルNo. UL File No.	E258403		
EN, IECマーク EN, IEC Mark	Non short circuit proof isolating transformer		
推奨保護装置定格 Recommended protection device rating			
	Pri. Circuit Breaker 50A Sec. Circuit Breaker 50A (IEC60947-2 or IEC60934)		

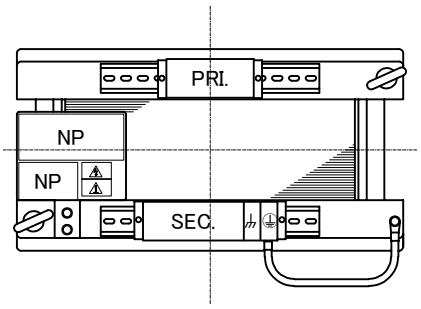

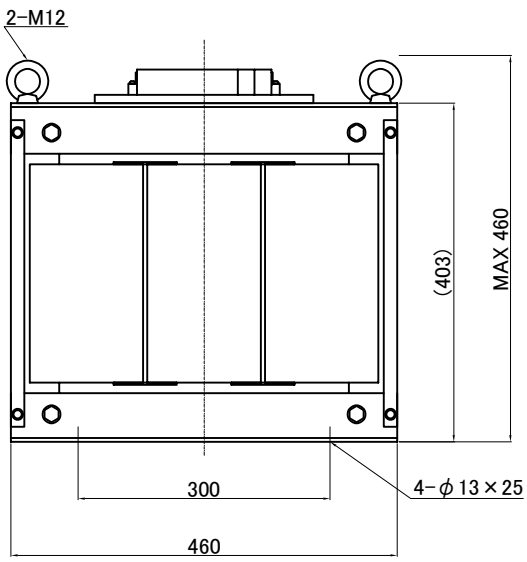

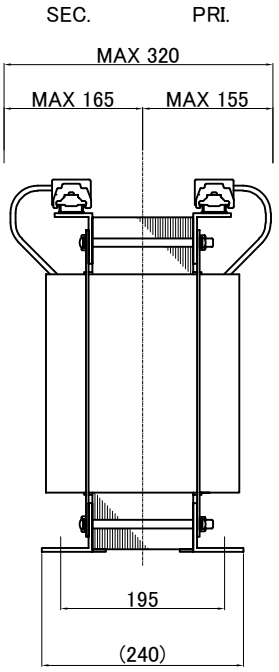

質量は標準仕様の値を記入してあり、実測値と異なる場合もあります。

訳記号 Rev.No.	訳正日 Date	訳正事項 Contents	改訂 Ver.	訳正者 Drawn by
	13.01.25	Rewrite drawing	2	N.Marukai
1	13.01.25	EN, IEC standard updated	2	N.Marukai
2	19.04.16	Corrected the ambient temperature value(25℃~40℃)	3	N.Marukai
	21.07.01	Rewrite drawing	4	N.Takebayashi
3	21.07.01	EN, IEC standard updated, BS standard added	4	N.Takebayashi

IMAI ELECTRIC
今井電機株式会社

設計 DESIGNED DATE 13.01.25	品名 DESCRIPTION Dry type Isolating Transformer		摘要 REMARKS
DRAWN N.Marukai	尺度 SCALE / 単位 UNIT mm	型 名 MODEL	IEH3-YDB0173S-453
APPROVED S.Murakami	表面処理 FINISH	図 番 DWG.NO.	SYDB0173S453 改訂 Ver. 4