回路図
Circuit Diagram

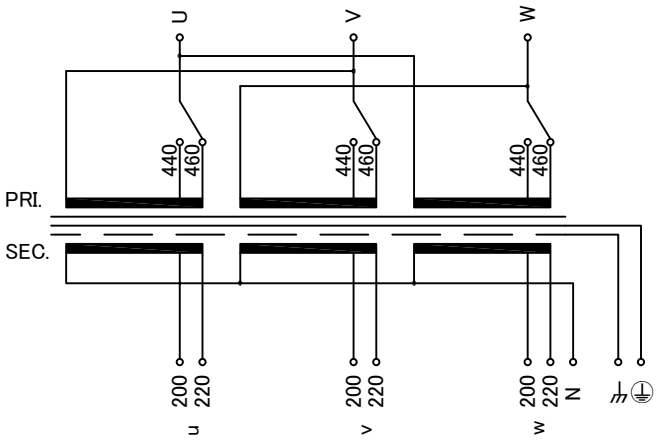

端子台配列 Terminal arrangement

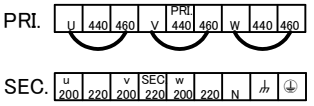

端子台 Terminal （締付トルク Tightening Torque）
PRI. PT-90 9P M6 (2.5～3.7N･m)
SEC. PT-150 7P M8 (6.0～9.0N･m)
⏚,⏚ PT-150 2P M8 (6.0～9.0N･m)

仕様
Specification

定格 Rating	連続 Cont.	結線 Connection	Δ-⏚N
容量 Capacity	34.6 kVA		
相数 Phase	3～	周波数 Frequency	50/60Hz
1次電圧 Primary Volt.	440/460V		
2次電圧 Secondary Volt.	200/220V		
2次電流 Secondary Curr.	100/90.8A		
絶縁抵抗 Insulation Resistance			
P-E P-S S-E	100MΩ Min. at DC500V		
絶縁耐圧 Dielectric Withstand Volt.			
P-E	AC 60Hz	4.0kV / 1min.	
P-S	AC 60Hz	5.0kV / 1min.	
S-E	AC 60Hz	2.5kV / 1min.	
トランス質量 Transformer Mass	230kg		
絶縁種別 Insulation Class	Class 180(H)		
定格周囲温度 Ambient Temp.	40℃		2
適用規格 Standard	UL1561 C22.2 No. 47-M90 EN61558-1, EN61558-2-4 IEC61558-1, IEC61558-2-4 BS EN IEC 63000		1 3
ULファイルNo. UL File No.	E258403		
EN, IECマーク EN, IEC Mark	Non short circuit proof isolating transformer		
推奨保護装置定格 Recommended protection device rating			
	Pri. Circuit Breaker 100A Sec. Circuit Breaker 100A (IEC60947-2 or IEC60934)		

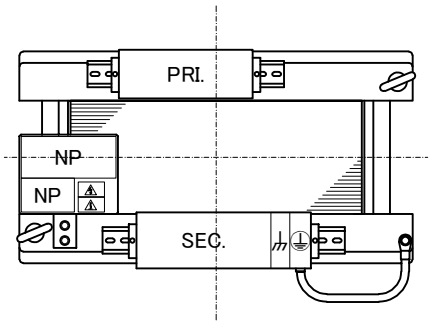

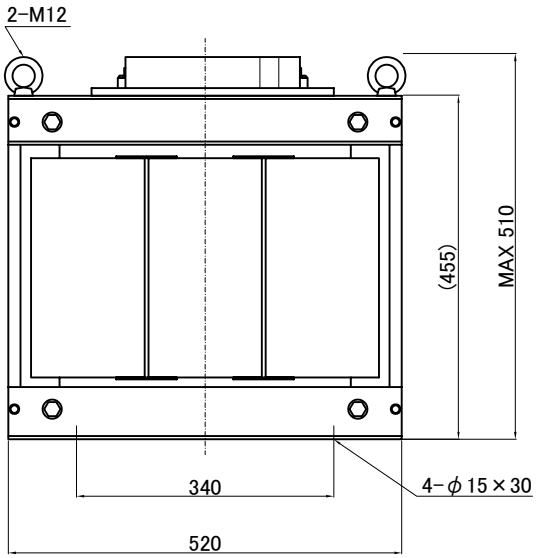

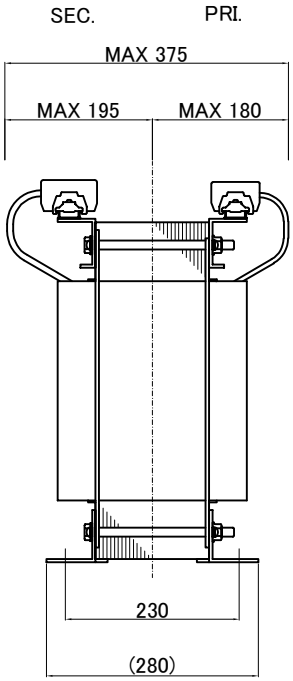

質量は標準仕様の値を記入しており、実測値と異なる場合もあります。

訳記号 Rev.No.	訳日 Date	訳事項 Contents	訳者 Drawn	改訂 Ver.	訳記号 Rev.No.	訳日 Date	訳事項 Contents	訳者 Drawn	改訂 Ver.	訳者 Drawn
	13.01.24	Rewrite drawing				21.07.01	Rewrite drawing	N.Marukai	4	N.Marukai
1	13.01.24	EN, IEC standard updated			3	21.07.01	EN, IEC standard updated, BS standard added			
2	19.04.16	Corrected the ambient temperature value(25℃→40℃)								

IMAI ELECTRIC
今井電機株式会社

設計 DESIGNED DATE 13.01.24	品名 DESCRIPTION Dry type Isolating Transformer		摘要 REMARKS
DRAWN N.Marukai	尺度 SCALE / 単位 UNIT mm	型名 MODEL	IEH3-DYB0346S-453
APPROVED S.Murakami	表面処理 FINISH	図番 DWG.NO.	SDYB0346S453 改訂 Ver. 4