回路図
Circuit Diagram

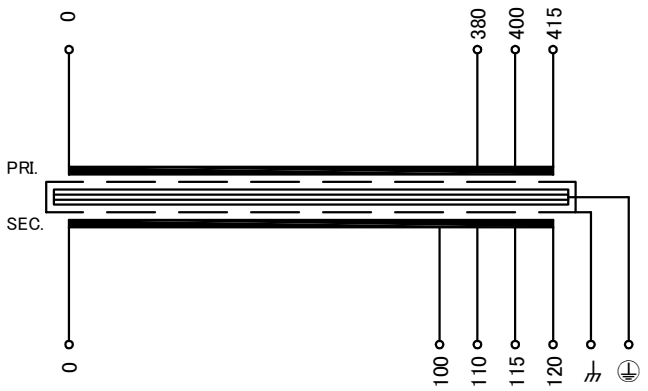


端子台配列 Terminal arrangement

PRI.

| P | | | |
|---|---|---|---|
| 0 | 380 | 400 | 415 |

SEC.

| S | | | | | | |
|---|---|---|---|---|---|---|
| 0 | 100 | 110 | 115 | 120 | ⏚ | ⏚ |

端子台 Terminal
（締付トルク Tightening Torque）
PRI. FPS-40 4P M4 (1.2～1.8N・m)
SEC. FPS-80 5P M5 (2.0～3.0N・m)
⏚ FPS-80 1P M5 (2.0～3.0N・m)
⏚ TFE40 1P M4 (1.4～1.8N・m)

| 仕様 Specification | | | |
|---|---|---|---|
| 定格 Rating | 連続 Cont. | | |
| 容量 Capacity | 2kVA | | |
| 相数 Phase | 1～ | 周波数 Frequency | 50/60Hz |
| 1次電圧 Primary Volt. | 380/400/415V | | |
| 2次電圧 Secondary Volt. | 100/110/115/120V | | |
| 2次電流 Secondary Curr. | 20/18.2/17.4/16.7A | | |
| 絶縁抵抗 Insulation Resistance | | | |
| P-E P-S S-E | 100MΩ Min. at DC500V | | |
| 絶縁耐圧 Dielectric Withstand Volt. | | | |
| P-E | AC 60Hz 4.0kV / 1min. | | |
| P-S | AC 60Hz 5.0kV / 1min. | | |
| S-E | AC 60Hz 2.5kV / 1min. | | |
| トランス質量 Transformer Mass | 28.5kg | | |
| 絶縁種別 Insulation Class | Class 180(H) | | |
| 定格周囲温度 Ambient Temp. | 40℃ | | |
| 適用規格 Standard | UL5085-1, UL5085-2<br>C22.2<br>EN61558-1, EN61558-2-4<br>IEC61558-1, IEC61558-2-4<br>BS EN IEC 63000 | | △1 |
| ULファイルNo. UL File No. | E219074 | | |
| EN, IECマーク EN, IEC Mark | Non short circuit proof isolating transformer | | |
| 推奨保護装置定格 Recommended protection device rating | | | |
| | Pri. Circuit Breaker 10A<br>Sec. Circuit Breaker 20A<br>(IEC60947-2 or IEC60934) | | |

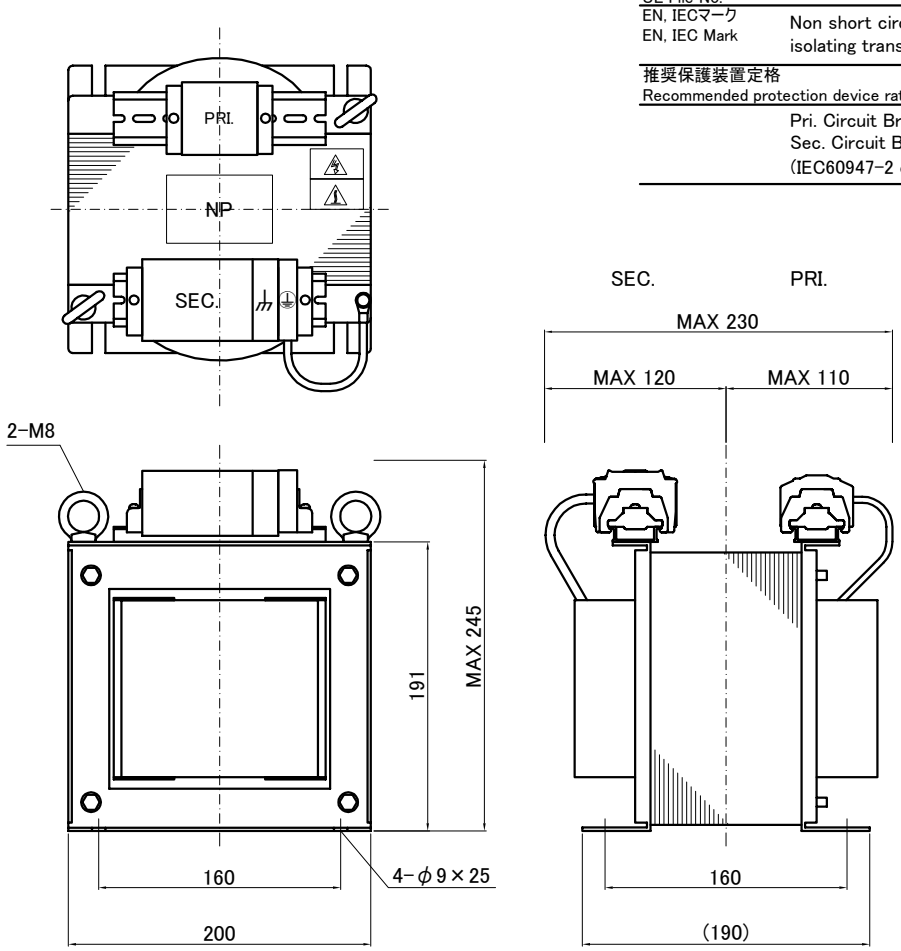


| 訂正記号 Rev. No. | 訂正日 Date | 訂正事項 Content | 改訂 Ver. | 訂正者 Designed |
|---|---|---|---|---|
| △1 | 21.07.01 | EN, IEC standard update, BS standard added | 1 | N.Marukai |

質量は標準仕様の値を記入してあり、実測値と異なる場合もあります。

| | | | | |
|---|---|---|---|---|
| IMAI ELECTRIC 今井電機株式会社 | 設計 DESIGNED DATE 19.07.01 | 品名 DESCRIPTION Dry Type Isolating Transformer | | 摘要 REMARKS |
| | DRAWN N.Marukai | 尺度 SCALE | 単位 UNIT mm | 型名 MODEL IEH1-B2000S-253 |
| | APPROVED M.Fujitaka | 表面処理 FINISH | | 図番 DWG. NO. SIEH1B2000253 改訂 Ver. 1 |