回路図
Circuit Diagram

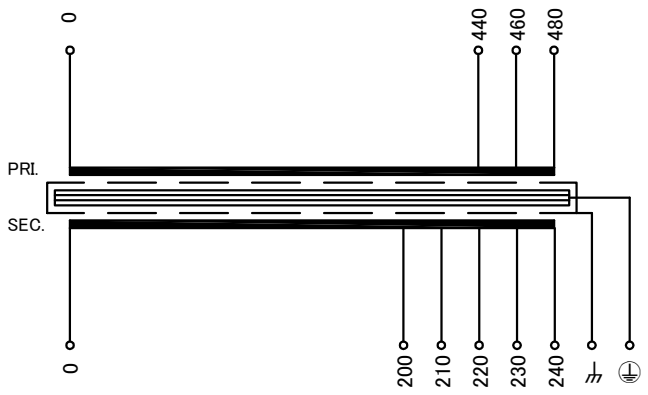


端子台配列 Terminal arrangement

| | | | | | | | | |
|---|---|---|---|---|---|---|---|---|
| PRI. | P<br>0 | 440 | 460 | 480 | | | | |
| SEC. | S<br>0 | 200 | 210 | 220 | 230 | 240 | ⏚ | ⏚ |

端子台 Terminal
（締付トルク Tightening Torque）
PRI. FPS-40 4P M4 (1.2～1.8N･m)
SEC. FPS-40 6P M4 (1.2～1.8N･m)
⏚ FPS-40 1P M4 (1.2～1.8N･m)
⏚ TFE40 1P M4 (1.4～1.8N･m)

仕様
Specification

| | |
|---|---|
| 定格<br>Rating | 連続<br>Cont. |
| 容量<br>Capacity | 1kVA |
| 相数<br>Phase | 1～ |
| 周波数<br>Frequency | 50/60Hz |
| 1次電圧<br>Primary Volt. | 440/460/480V |
| 2次電圧<br>Secondary Volt. | 200/210/220/230/240V |
| 2次電流<br>Secondary Curr. | 5/4.76/4.55/4.35/4.17A |
| 絶縁抵抗<br>Insulation Resistance | |
| P-E P-S S-E | 100MΩ Min. at DC500V |
| 絶縁耐圧<br>Dielectric Withstand Volt. | |
| P-E | AC 60Hz 4.0kV / 1min. |
| P-S | AC 60Hz 5.0kV / 1min. |
| S-E | AC 60Hz 2.5kV / 1min. |
| トランス質量<br>Transformer Mass | 16.5kg |
| 絶縁種別<br>Insulation Class | Class 180(H) |
| 定格周囲温度<br>Ambient Temp. | 40℃ |
| 適用規格<br>Standard | UL5085-1, UL5085-2<br>C22.2<br>EN61558-1, EN61558-2-4<br>IEC61558-1, IEC61558-2-4<br>BS EN IEC 63000 △1 |
| ULファイルNo.<br>UL File No. | E219074 |
| EN, IECマーク<br>EN, IEC Mark | Non short circuit proof isolating transformer |
| 推奨保護装置定格<br>Recommended protection device rating | Pri. Circuit Breaker 5A<br>Sec. Circuit Breaker 5A<br>(IEC60947-2 or IEC60934) |

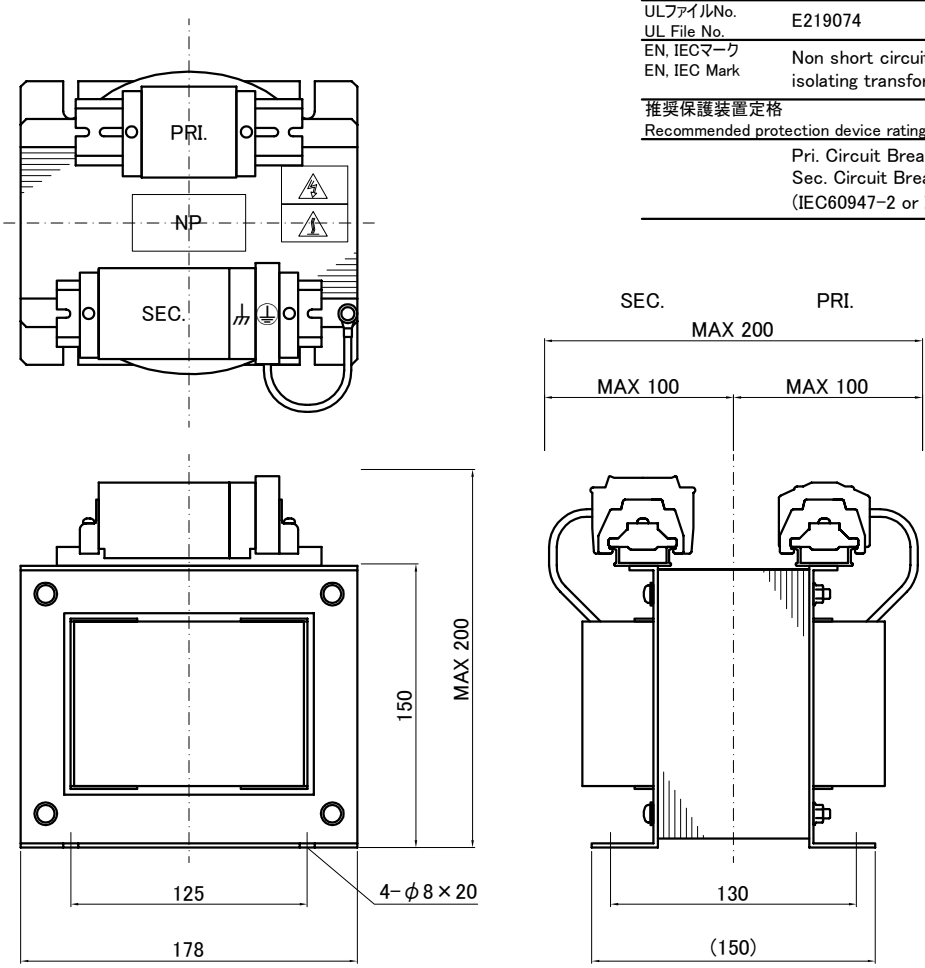


質量は標準仕様の値を記入してあり、実測値と異なる場合もあります。

| 訂正記号 Rev. No. | 訂正日 Date | 訂正事項 Content | 改訂 Ver. | 訂正者 Designed |
|---|---|---|---|---|
| △1 | 21.07.01 | EN, IEC standard update, BS standard added | 1 | N.Marukai |

| | | | |
|---|---|---|---|
| IMAI ELECTRIC 今井電機株式会社 | 設計 DESIGNED DATE 19.07.01 | 品名 DESCRIPTION Dry Type Isolating Transformer | 摘要 REMARKS |
| | DRAWN N.Marukai | 尺度 SCALE / 単位 UNIT mm | 型名 MODEL IEH1-B1000S-953 |
| | APPROVED M.Fujitaka | 表面処理 FINISH | 図番 DWG. NO. SIEH1B1000953 改訂 Ver. 1 |