回路図
Circuit Diagram

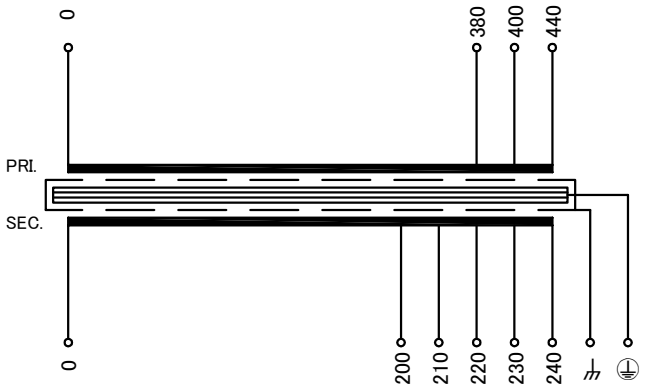

端子台配列 Terminal arrangement

PRI.

P			
0	380	400	440

SEC.

S							
0	200	210	220	230	240	⏚	⏚

端子台 Terminal
(締付トルク Tightening Torque)
PRI. FPS-20 4P M3.5(0.8～1.4N・m)
SEC. FPS-20 6P M3.5(0.8～1.4N・m)
⏚ FPS-20 1P M3.5(0.8～1.4N・m)
⏚ TFE20 1P M3.5(1.0～1.3N・m)

仕様 Specification			
定格 Rating	連続 Cont.		
容量 Capacity	300VA		
相数 Phase	1～	周波数 Frequency	50/60Hz
1次電圧 Primary Volt.	380/400/440V		
2次電圧 Secondary Volt.	200/210/220/230/240V		
2次電流 Secondary Curr.	1.5/1.43/1.36/1.30/1.25A		
絶縁抵抗 Insulation Resistance			
P-E P-S S-E	100MΩ Min. at DC500V		
絶縁耐圧 Dielectric Withstand Volt.			
P-E	AC 60Hz 4.0kV / 1min.		
P-S	AC 60Hz 5.0kV / 1min.		
S-E	AC 60Hz 2.5kV / 1min.		
トランス質量 Transformer Mass	7.5kg		
絶縁種別 Insulation Class	Class 130(B)		
定格周囲温度 Ambient Temp.	40℃		
適用規格 Standard	UL5085-1, UL5085-2 C22.2 EN61558-1, EN61558-2-4 IEC61558-1, IEC61558-2-4 BS EN IEC 63000		
ULファイルNo. UL File No.	E219074		
EN, IECマーク EN, IEC Mark	Non short circuit proof isolating transformer		
推奨保護装置定格 Recommended protection device rating			
	Pri. Circuit Breaker 2A Sec. Circuit Breaker 2A (IEC60947-2 or IEC60934)		

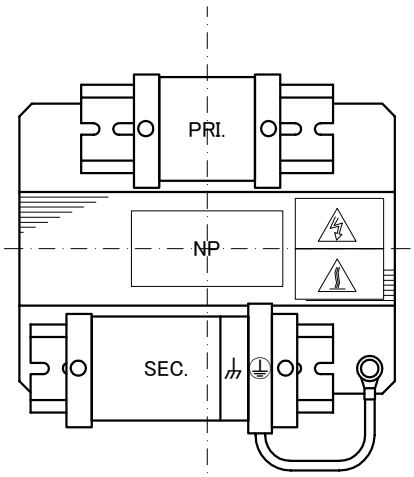

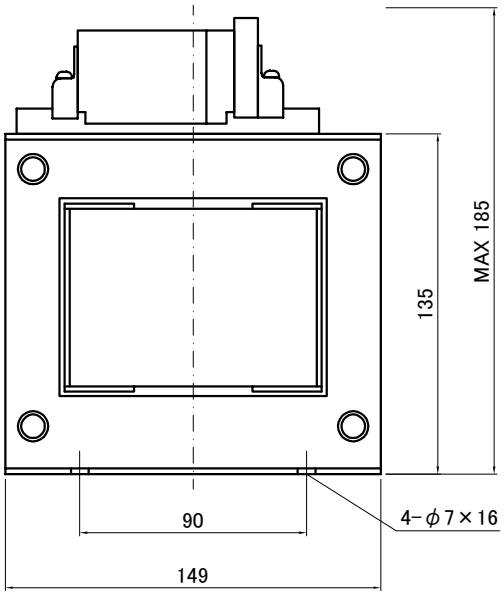

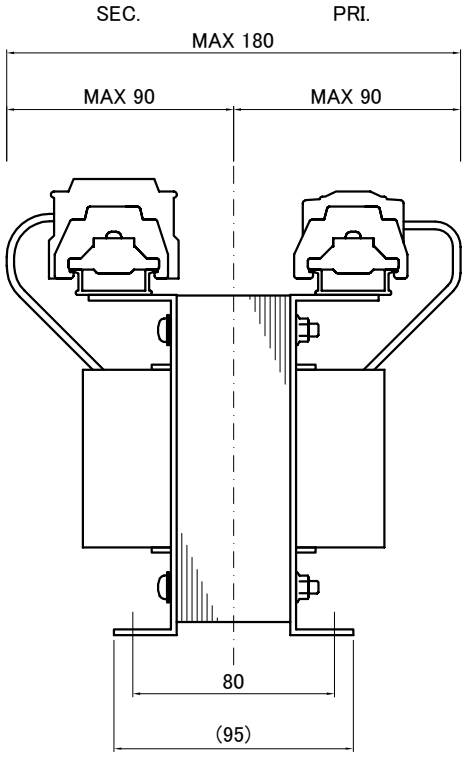

質量は標準仕様の値を記入してあり、実測値と異なる場合もあります。

訂正記号 Rev. No.	訂正日 Date	訂正事項 Content	改訂 Ver.	訂正者 Designed
1	21.07.01	EN, IEC standard update, BS standard added	1	N.Marukai

IMAI ELECTRIC 今井電機株式会社	設計 DESIGNED DATE 19.07.01	品名 DESCRIPTION Dry Type Isolating Transformer		摘要 REMARKS
	DRAWN N.Marukai	尺度 SCALE / 単位 UNIT mm	型名 MODEL	IEB1-B0300S-803
	APPROVED M.Fujitaka	表面処理 FINISH	図番 DWG. NO.	SIEB1B0300803 改訂 Ver. 1