VTB シリーズ

逆V　三-単相　50/60 Hz　B種　F種　H種　RoHS 2

逆V乾式複巻変圧器(Dry-type Insulation V Transformer)

- ●三相入力から単相出力を行う絶縁トランス
- ●オプション品ラインナップ豊富。(専用屋内ケースも御座います。)
- ●RoHS2対応品
- ●フレームアース標準装備

準拠規格 Standard	JIS C5310-1997/JIS C6436-1995(1k、3kVA) JEC-2200-2014(5k～50kVA) JEM 1310-2001(10k～50kVA)
絶縁種別 Class	B種(1kVA)、F種(3kVA～7.5kVA)、 H種(10kVA～)
相数 Phase	逆V(3/1ϕ)
周波数 Frequency	50/60Hz

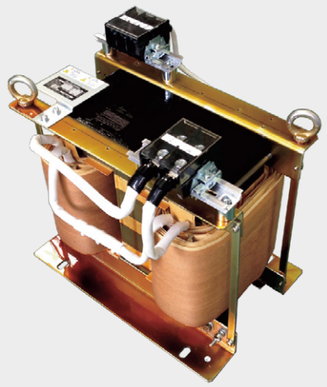

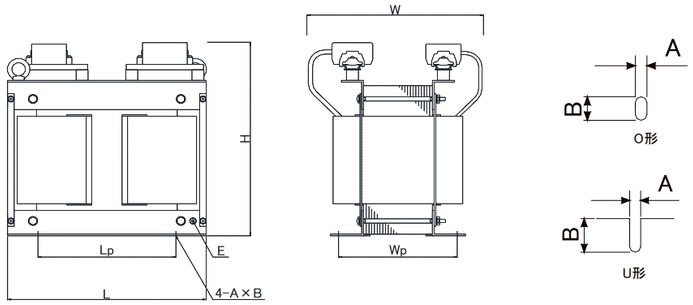

VTB シリーズ　オプション及び型式選定方法

型式　VTB-①②③④⑤⑥⑦⑧⑨⑩-⑪
(②～⑩: オプション)

①容量　②静電シールド→S　③アース端子→E　④熱帯処理仕様→M
⑤サーマルプロテクタ→F　⑥防振ゴム→G　⑦ダイヤル温度計→D
⑧ブレーカ→V1(一次側のみ)or V2(二次側のみ)or V3(一次側二次側両方)
⑨屋内ケース→P(据置) or R(キャスター)　⑩屋外ケース→ P34(IP34準拠)　⑪電圧番号

一次電圧(V) Primary	200	210	400/420/440		容量 (kVA)	寸法(mm)									励磁突入電流倍率(倍)	
二次電圧(V) Secondary	200-100V (1ϕ3W)	210-105V (1ϕ3W)	200-100V (1ϕ3W)	210-105V (1ϕ3W)		L	Lp	W	Wp	H	ϕA×B	接地端子E (M)	質量 (kg)	取付穴	50Hz	60Hz
電圧番号 Voltage No.	201V	211W	051V	051W												
型式 Model	VTB-1000-201V	VTB-1000-211W	VTB-1000-051V	VTB-1000-051W	1	260	140	185	135	220	10×20	5	20	O形	31	20
	VTB-3000-201V	VTB-3000-211W	VTB-3000-051V	VTB-3000-051W	3	270	140	235	165	285	10×20	5	42	O形	24	16
	VTB-5000-201V	VTB-5000-211W	VTB-5000-051V	VTB-5000-051W	5	330	170	260	175	340	11×20	5	60	O形	20	13
	VTB-7500-201V	VTB-7500-211W	VTB-7500-051V	VTB-7500-051W	7.5	360	250	300	195	350	11×20	6	80	O形	31	21
	VTB-010-201V	VTB-010-211W	VTB-010-051V	VTB-010-051W	10	360	250	330	215	370	11×20	6	95	O形	34	24
	VTB-015-201V	VTB-015-211W	VTB-015-051V	VTB-015-051W	15	390	250	375	220	460	13×25	8	135	O形	31	22
	VTB-020-201V	VTB-020-211W	VTB-020-051V	VTB-020-051W	20	460	300	385	225	475	15×30	8	160	O形	23	16
	VTB-030-201V	VTB-030-211W	VTB-030-051V	VTB-030-051W	30	500	300	470	255	480	15×30	8	210	O形	17	12
	VTB-040-201V	VTB-040-211W	VTB-040-051V	VTB-040-051W	40	680	350	480	230	560	17×30	10	280	O形	14	9
	VTB-050-201V	VTB-050-211W	VTB-050-051V	VTB-050-051W	50	680	350	515	265	560	17×30	10	330	O形	18	13

※標準電圧以外のトランスも製作可能です。ご希望の際はお問い合わせください。　※一次側三相電源の電流バランスがU:V:W=1:2:1となります。
※突入電流倍率は代表値であり、保証値ではありません。

STB シリーズ

スコット　三-単 x2　50/60 Hz　B種　F種　H種　RoHS 2

スコット乾式複巻変圧器(Dry-type Insulation Scott connection Transformer)

- ●三相入力から単相出力(2系統)を行う絶縁トランス
- ●オプション品ラインナップ豊富。(専用屋内ケースも御座います。)
- ●RoHS2対応品
- ●フレームアース標準装備

準拠規格 Standard	JIS C5310-1997/JIS C6436-1995(1k、3kVA) JEC-2200-2014(5k～50kVA) JEM 1310-2001(10k～50kVA)
絶縁種別 Class	B種(1kVA)、F種(3kVA～7.5kVA)、 H種(10kVA～)
相数 Phase	スコット(3/2ϕ)
周波数 Frequency	50/60Hz

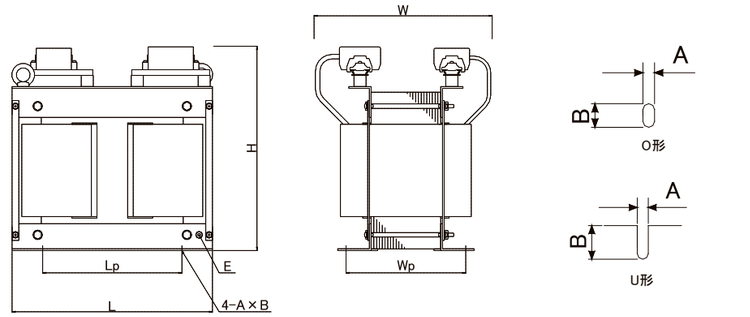

STB シリーズ　オプション及び型式選定方法

型式　STB-①②③④⑤⑥⑦⑧⑨⑩-⑪
(②～⑩: オプション)

①容量　②静電シールド→S　③アース端子→E　④熱帯処理仕様→M
⑤サーマルプロテクタ→F　⑥防振ゴム→G　⑦ダイヤル温度計→D
⑧ブレーカ→V1(一次側のみ)or V2(二次側のみ)or V3(一次側二次側両方)
⑨屋内ケース→P(据置) or R(キャスター)　⑩屋外ケース→ P34(IP34準拠)　⑪電圧番号

一次電圧(V) Primary	200	210	400/420/440		容量 (kVA)	寸法(mm)									励磁突入電流倍率(倍)	
二次電圧(V) Secondary	200-100V (1ϕ3W)	210-105V (1ϕ3W)	200-100V (1ϕ3W)	210-105V (1ϕ3W)		L	Lp	W	Wp	H	ϕA×B	接地端子E (M)	質量 (kg)	取付穴	50Hz	60Hz
電圧番号 Voltage No.	201V	211W	051V	051W												
型式 Model	STB-1000-201V	STB-1000-211W	STB-1000-051V	STB-1000-051W	1	260	140	185	135	220	10×20	5	20	O形	32	19
	STB-3000-201V	STB-3000-211W	STB-3000-051V	STB-3000-051W	3	270	140	220	170	270	10×20	5	38	O形	21	13
	STB-5000-201V	STB-5000-211W	STB-5000-051V	STB-5000-051W	5	330	170	250	175	330	11×20	5	65	O形	21	14
	STB-7500-201V	STB-7500-211W	STB-7500-051V	STB-7500-051W	7.5	390	250	305	195	350	11×20	6	75	O形	26	18
	STB-010-201V	STB-010-211W	STB-010-051V	STB-010-051W	10	390	250	335	215	370	11×20	6	85	O形	32	22
	STB-015-201V	STB-015-211W	STB-015-051V	STB-015-051W	15	420	250	340	220	455	13×25	8	125	O形	28	18
	STB-020-201V	STB-020-211W	STB-020-051V	STB-020-051W	20	500	300	380	225	465	15×30	8	165	O形	23	16
	STB-030-201V	STB-030-211W	STB-030-051V	STB-030-051W	30	530	300	430	255	465	15×30	8	215	O形	20	14
	STB-040-201V	STB-040-211W	STB-040-051V	STB-040-051W	40	710	350	430	230	545	17×30	10	285	O形	15	10
	STB-050-201V	STB-050-211W	STB-050-051V	STB-050-051W	50	710	350	475	265	545	17×30	10	340	O形	16	11

※標準電圧以外のトランスも製作可能です。ご希望の際はお問い合わせください。　※突入電流倍率は代表値であり、保証値ではありません。