NBS シリーズ

単相 | 50/60 Hz | B種 | F種 | 静電シールド | RoHS 2

単相乾式複巻変圧器（Dry-type Insulation 1Phase Transformer）

- ●単相絶縁トランスのスタンダード品
- ●汎用機種は在庫対応。即納可能。
- ●オプション品ラインナップ豊富。（専用屋内ケースも御座います。）
- ●RoHS2対応品
- ●静電シールド標準装備
- ●フレームアース標準装備

トランス取付固定箇所より接地可能。

準拠規格 Standard	JIS C6436-1995 JIS C5310-1997
絶縁種別 Class	B種（50VA～1kVA） F種（1.5kVA～3kVA）
相数 Phase	単相（1ϕ）
周波数 Frequency	50/60Hz

①型

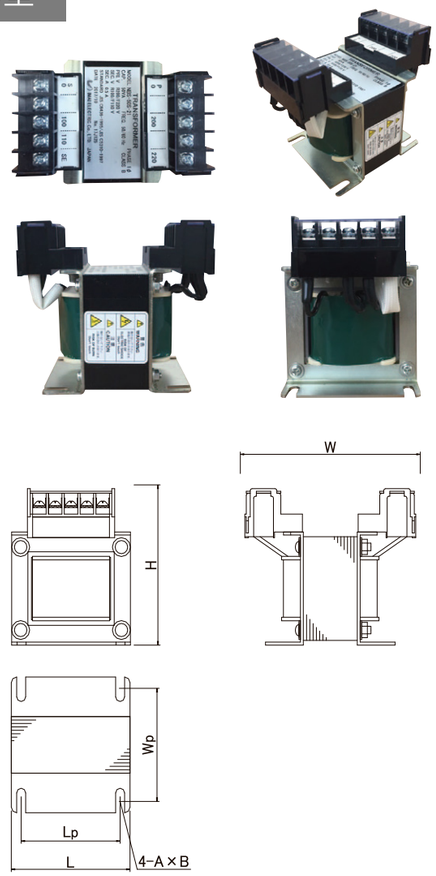

②型

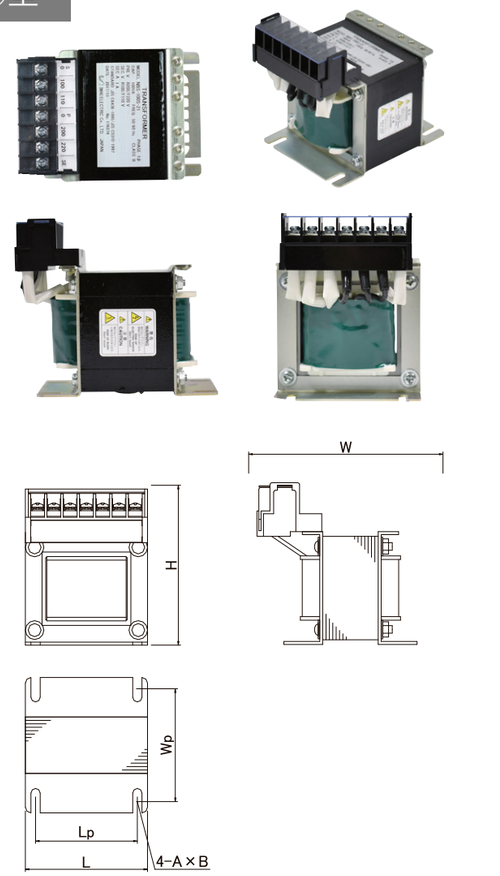

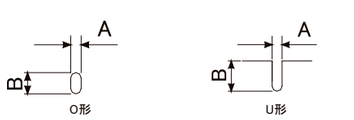

NBS シリーズ

オプション及び型式選定方法

型式　NBS-①S②③④⑤⑥-⑦⑧（②～⑥：オプション）

①容量　②アース端子→E　③熱帯処理仕様→M　④サーマルプロテクタ→F
⑤防振ゴム→G　⑥屋内ケース→P(据置) or R(キャスター)
⑦一次電圧番号　⑧二次電圧番号

一次電圧(V) Primary	200/220	容量(VA)	寸法(mm) 形	L	Lp	W	Wp	H	ϕA×B	質量(kg)	取付穴	励磁突入電流倍率(倍) 50Hz	60Hz
二次電圧(V) Secondary	22/24/26												
電圧番号 Voltage No.	20												
型式 Model	NBS-50S-20	50	①	66	55	100	60	85	5×13	1.0	U形	27	19
	NBS-75S-20	75	②	85	58	100	70	100	5×14	1.5	U形	33	25
	NBS-100S-20	100	②	105	58	115	85	100	5×14	1.8	U形	37	30
	NBS-150S-20	150	②	105	70	105	75	105	5×10	2.5	U形	29	21
	NBS-200S-20	200	②	105	80	105	80	115	5×10	3.0	U形	32	21
	NBS-300S-20	300	②	105	90	125	95	120	7×11	4.5	U形	38	27
	NBS-500S-20	500	②	140	110	155	105	160	7×12	7.0	U形	35	24

容量 500VA 超の外形寸法は別途お問い合わせください

一次電圧(V) Primary	200/220			容量(VA)	寸法(mm) 形	L	Lp	W	Wp	H	ϕA×B	質量(kg)	取付穴	励磁突入電流倍率(倍) 50Hz	60Hz
二次電圧(V) Secondary	100/110	200/220	400/440												
電圧番号 Voltage No.	21	22	24												
型式 Model	NBS-50S-21	NBS-50S-22	NBS-50S-24	50	①	66	55	100	60	85	5×13	1.0	U形	27	19
	NBS-75S-21	NBS-75S-22	NBS-75S-24	75	②	77	58	100	70	100	5×14	1.5	U形	33	25
	NBS-100S-21	NBS-100S-22	NBS-100S-24	100	②	77	58	110	85	100	5×14	1.8	U形	37	30
	NBS-150S-21	NBS-150S-22	NBS-150S-24	150	②	86	70	105	75	105	5×10	2.5	U形	29	21
	NBS-200S-21	NBS-200S-22	NBS-200S-24	200	②	96	80	105	80	115	5×10	3.0	U形	32	21
	NBS-300S-21	NBS-300S-22	NBS-300S-24	300	②	105	90	125	95	120	7×11	4.5	U形	38	27
	NBS-500S-21	NBS-500S-22	NBS-500S-24	500	②	134	110	130	105	140	7×12	7.0	U形	35	24
	NBS-600S-21	NBS-600S-22	NBS-600S-24	600	②	134	110	140	110	140	7×12	7.5	U形	41	30
	NBS-750S-21	NBS-750S-22	NBS-750S-24	750	②	134	110	155	130	140	7×12	10.8	U形	27	21
	NBS-1000S-21	NBS-1000S-22	NBS-1000S-24	1000	②	153	130	160	115	165	7×15	12	U形	27	21
	NBS-1500S-21	NBS-1500S-22	NBS-1500S-24	1500	②	171	150	170	115	180	8×15	16	U形	21	15
	NBS-2000S-21	NBS-2000S-22	NBS-2000S-24	2000	②	171	150	195	140	185	8×15	20	U形	24	19
	NBS-2500S-21	NBS-2500S-22	NBS-2500S-24	2500	②	200	160	200	155	235	9×25	27	U形	31	24
	NBS-3000S-21	NBS-3000S-22	NBS-3000S-24	3000	②	200	160	210	165	235	9×25	30	U形	27	22

一次電圧(V) Primary	380/400/440	400/440	400/420/440	容量(VA)	寸法(mm) 形	L	Lp	W	Wp	H	ϕA×B	質量(kg)	取付穴	励磁突入電流倍率(倍) 50Hz	60Hz
二次電圧(V) Secondary	200/220														
電圧番号 Voltage No.	32	42	52												
型式 Model	NBS-50S-32	NBS-50S-42	NBS-50S-52	50	①	66	55	100	60	85	5×13	1.0	U形	27	19
	NBS-75S-32	NBS-75S-42	NBS-75S-52	75	②	85	58	100	70	100	5×14	1.5	U形	33	25
	NBS-100S-32	NBS-100S-42	NBS-100S-52	100	②	85	58	110	85	100	5×14	1.8	U形	37	30
	NBS-150S-32	NBS-150S-42	NBS-150S-52	150	②	86	70	105	75	105	5×10	2.5	U形	29	21
	NBS-200S-32	NBS-200S-42	NBS-200S-52	200	②	96	80	105	80	115	5×10	3.0	U形	32	21
	NBS-300S-32	NBS-300S-42	NBS-300S-52	300	②	105	90	125	95	120	7×11	4.5	U形	38	27
	NBS-500S-32	NBS-500S-42	NBS-500S-52	500	②	134	110	130	105	140	7×12	7.0	U形	35	24
	NBS-600S-32	NBS-600S-42	NBS-600S-52	600	②	134	110	140	110	140	7×12	7.5	U形	41	30
	NBS-750S-32	NBS-750S-42	NBS-750S-52	750	②	134	110	155	130	140	7×12	10.8	U形	27	21
	NBS-1000S-32	NBS-1000S-42	NBS-1000S-52	1000	②	153	130	160	115	165	7×15	12	U形	27	21
	NBS-1500S-32	NBS-1500S-42	NBS-1500S-52	1500	②	171	150	170	115	180	8×15	16	U形	21	15
	NBS-2000S-32	NBS-2000S-42	NBS-2000S-52	2000	②	171	150	195	140	185	8×15	20	U形	24	19
	NBS-2500S-32	NBS-2500S-42	NBS-2500S-52	2500	②	200	160	200	155	235	9×25	27	U形	31	24
	NBS-3000S-32	NBS-3000S-42	NBS-3000S-52	3000	②	200	160	210	165	235	9×25	30	U形	27	22

※標準電圧以外のトランスも製作可能です。ご希望の際はお問い合わせください。　※突入電流倍率は代表値であり、保証値ではありません。