KT3 シリーズ

人-△ スター デルタ　△-人 デルタ スター　三相　50/60 Hz　H種　RoHS 2

三相乾式複巻アモルファス変圧器（Dry-type Insulation 3Phase Amorphous metal Transformer） KOUTEIモデル

- 三相容量5kVA以上、100kVA以下の省エネタイプ変圧器です。
- 従来の三相変圧器と比較して、高効率且つ、低損失を実現可能。
- 低負荷時でも高効率を維持し、無負荷時のロスを大幅に省くことができます。
- RoHS2対応品
- フレームアース標準装備

準拠規格 Standard	JEC-2200-2014 JEM 1310-2001
絶縁種別 Class	H種
相数 Phase	三相（3ϕ）
周波数 Frequency	50/60Hz

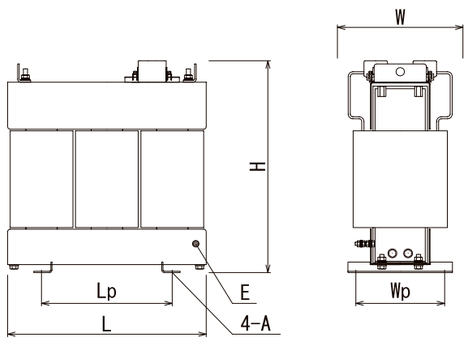

無負荷損比較（三相10kVA）

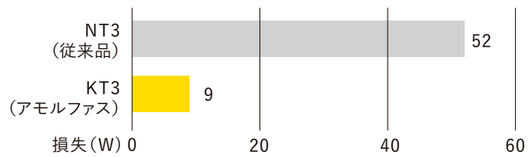

全損失比較（三相10kVA）

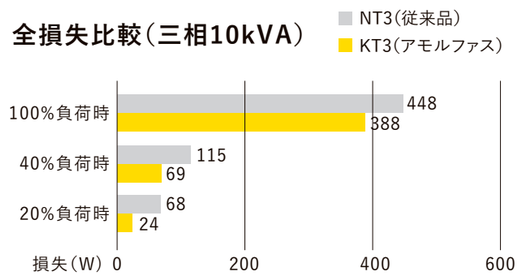

KT3 シリーズ

オプション及び型式選定方法

型式　KT3-①②③④⑤⑥⑦⑧⑨⑩⑪⑫-⑬⑭（オプション）

①結線 スターデルタ→Y　デルタスター→D　②容量　③静電シールド→S　④アース端子→E
⑤中性点端子→N　⑥熱帯処理仕様→M　⑦サーマルプロテクタ→F　⑧防振ゴム→G
⑨ダイヤル温度計→D　⑩ブレーカ→V1(一次側のみ) or V2(二次側のみ) or V3(一次側二次側両方)
⑪屋内ケース→P(据置) or R(キャスター)　⑫屋外ケース→P34(IP34準拠)
⑬一次電圧番号　⑭二次電圧番号

一次電圧（V） Primary	380/400/440	400/440	400/420/440	容量（kVA）	寸　法（mm）									励磁突入電流倍率（倍）	
二次電圧（V） Secondary	200/220				L	Lp	W	Wp	H	ϕA	接地端子E [M]	質量（kg）	取付穴	50Hz	60Hz
電圧番号 Voltage No.	32 人-△	42 人-△	52 人-△												
型式 Model	KT3-Y5000-32	KT3-Y5000-42	KT3-Y5000-52	5	320	220	220	170	360	10	5	57	丸穴	27	17
	KT3-Y7500-32	KT3-Y7500-42	KT3-Y7500-52	7.5	350	250	230	170	385	10	5	67	丸穴	18	12
	KT3-Y010-32	KT3-Y010-42	KT3-Y010-52	10	380	250	240	170	400	10	5	80	丸穴	16	11
	KT3-Y020-32	KT3-Y020-42	KT3-Y020-52	20	450	300	320	250	465	13	6	140	丸穴	15	10
	KT3-Y030-32	KT3-Y030-42	KT3-Y030-52	30	480	300	360	300	510	13	6	190	丸穴	16	10
	KT3-Y050-32	KT3-Y050-42	KT3-Y050-52	50	580	300	380	300	580	13	8	280	丸穴	13	9
	KT3-Y075-32	KT3-Y075-42	KT3-Y075-52	75	650	450	470	330	830	15	8	430	丸穴	16	11
	KT3-Y0100-32	KT3-Y0100-42	KT3-Y0100-52	100	700	500	480	330	860	15	8	525	丸穴	14	9

一次電圧（V） Primary	200/220			容量（kVA）	寸　法（mm）									励磁突入電流倍率（倍）	
二次電圧（V） Secondary	380/400/440	400/440	400/420/440		L	Lp	W	Wp	H	ϕA	接地端子E [M]	質量（kg）	取付穴	50Hz	60Hz
電圧番号 Voltage No.	23 △-人	24 △-人	25 △-人												
型式 Model	KT3-D5000-23	KT3-D5000-24	KT3-D5000-25	5	320	220	220	170	360	10	5	57	丸穴	27	17
	KT3-D7500-23	KT3-D7500-24	KT3-D7500-25	7.5	350	250	230	170	385	10	5	67	丸穴	18	12
	KT3-D010-23	KT3-D010-24	KT3-D010-25	10	380	250	240	170	400	10	5	80	丸穴	16	11
	KT3-D020-23	KT3-D020-24	KT3-D020-25	20	450	300	320	250	465	13	6	140	丸穴	15	10
	KT3-D030-23	KT3-D030-24	KT3-D030-25	30	480	300	360	300	510	13	6	190	丸穴	16	10
	KT3-D050-23	KT3-D050-24	KT3-D050-25	50	580	300	380	300	580	13	8	280	丸穴	13	9
	KT3-D075-23	KT3-D075-24	KT3-D075-25	75	650	450	470	330	830	15	8	430	丸穴	16	11
	KT3-D0100-23	KT3-D0100-24	KT3-D0100-25	100	700	500	480	330	860	15	8	525	丸穴	14	9

KT3シリーズと従来品NT3シリーズの特性比較

型式	KT3 KT3-Y5000-0521	従来品 NT3-Y5000-0521	KT3 KT3-Y7500-0521	従来品 NT3-Y7500-0521	KT3 KT3-Y010-0521	従来品 NT3-Y010-0521	KT3 KT3-Y020-0521	従来品 NT3-Y020-0521
一次電圧	400/420/440	400/420/440	400/420/440	400/420/440	400/420/440	400/420/440	400/420/440	400/420/440
二次電圧	210	210	210	210	210	210	210	210
無負荷損	9W	80W	11W	64W	13W	78W	16W	114W
負荷損	220W	145W	237W	214W	332W	388W	560W	679W
効率	95.6%	95.7%	96.4%	96.4%	96.7%	95.5%	97.2%	96.2%

型式	KT3 KT3-Y030-0521	従来品 NT3-Y030-0521	KT3 KT3-Y050-0521	従来品 NT3-Y050-0521	KT3 KT3-Y075-0521	従来品 NT3-Y075-0521	KT3 KT3-Y0100-0521	従来品 NT3-Y0100-0521
一次電圧	400/420/440	400/420/440	400/420/440	400/420/440	400/420/440	400/420/440	400/420/440	400/420/440
二次電圧	210	210	210	210	210	210	210	210
無負荷損	24W	164W	35W	284W	48W	380W	70W	426W
負荷損	750W	818W	1100W	1023W	1350W	1561W	1760W	1957W
効率	97.5%	96.8%	97.8%	97.5%	98.2%	97.5%	98.2%	97.7%

※標準電圧以外のトランスも製作可能です。ご希望の際はお問い合わせください。　※各特性値は代表値であり、保証値ではありません。