HW1-A シリーズ

単相　50/60 Hz　H種　RoHS 2

省スペース型単相乾式複巻変圧器（Space-saving Dry-type Insulation 1Phase Transformer）

- 容量3kVA以上、10kVA以下の新型変圧器です。
- 質量、設置面積、無負荷損が従来品より抑えられております。
- RoHS2対応品

トランス取付固定箇所より接地可能。

準拠規格 Standard	JIS-C6436-1995 / JIS C5310-1997(3kVA) JEC-2200-2014 / JEM-1310-2001(5kVA～10kVA)
絶縁種別 Class	H種
相数 Phase	単相（1φ）
周波数 Frequency	50/60Hz

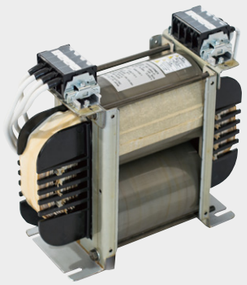

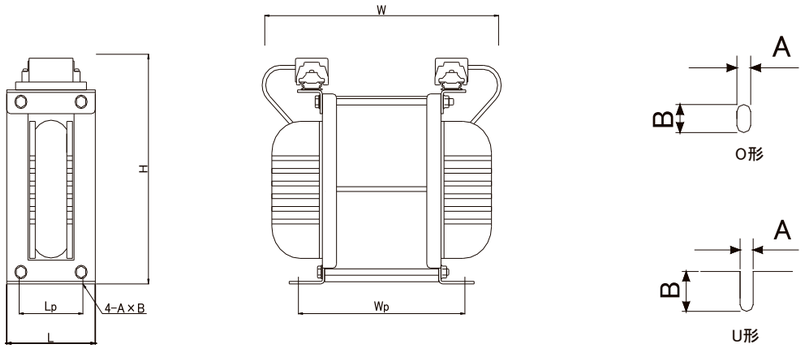

シリーズ		従来品 TBL-5000-21	新製品 HW1-5000A-21
寸法〔mm〕	幅	250 ▶	125
	奥行	250 ▶	330
	高さ	325 ▶	290
質量〔kg〕		39 ▶	29
無負荷損〔W〕		32.4 ▶	17.9

従来品より **小型化!**

HW1 シリーズ

オプション及び型式選定方法

型式　HW1-①A②③④-⑤⑥
（②③④：オプション）

①容量　②静電シールド→S　③アース端子→E　④熱帯処理仕様→M
⑤一次電圧番号　⑥二次電圧番号

一次電圧(V) Primary	200/220			容量(VA)	寸法(mm)						質量(kg)	取付穴	励磁突入電流倍率(倍)	
二次電圧(V) Secondary	100/110	200/220	400/440		L	Lp	W	Wp	H	φA×B			50Hz	60Hz
電圧番号 Voltage No.	21	22	24											
型式 Model	HW1-3000A-21	HW1-3000A-22	HW1-3000A-24	3	120	90	310	215	275	9×25	21	U形	32	25
	HW1-5000A-21	HW1-5000A-22	HW1-5000A-24	5	125	90	330	235	290	9×25	29	U形	42	33
	HW1-7500A-21	HW1-7500A-22	HW1-7500A-24	7.5	190	110	360	260	350	13×30	46	U形	39	31
	HW1-010A-21	HW1-010A-22	HW1-010A-24	10	200	110	370	270	375	13×30	56	U形	36	29

一次電圧(V) Primary	380/400/440	400/440	400/420/440	容量(VA)	寸法(mm)						質量(kg)	取付穴	励磁突入電流倍率(倍)	
二次電圧(V) Secondary	200/220				L	Lp	W	Wp	H	φA×B			50Hz	60Hz
電圧番号 Voltage No.	32	42	52											
型式 Model	HW1-3000A-32	HW1-3000A-42	HW1-3000A-52	3	120	90	310	215	275	9×25	21	U形	32	25
	HW1-5000A-32	HW1-5000A-42	HW1-5000A-52	5	125	90	330	235	290	9×25	29	U形	42	33
	HW1-7500A-32	HW1-7500A-42	HW1-7500A-52	7.5	190	110	360	260	350	13×30	46	U形	39	31
	HW1-010A-32	HW1-010A-42	HW1-010A-52	10	200	110	370	270	375	13×30	56	U形	36	29

※突入電流倍率は代表値であり、保証値ではありません。

HW1-Aシリーズと従来品（NBSシリーズ、TBLシリーズ）の特性比較

		容量	〔kVA〕	3		5		7.5		10	
		シリーズ名		従来品 NBS-3000S-21	HW1-A HW1-3000A-21	従来品 TBL-5000-21	HW1-A HW1-5000A-21	従来品 TBL-7500-21	HW1-A HW1-7500A-21	従来品 TBL-010-21	HW1-A HW1-010A-21
		耐熱クラス		F	H	F	H	F	H	F	H
寸法		幅 L	〔mm〕	200	120	250	125	260	190	300	200
		幅取付 Lp	〔mm〕	160	90	130	90	160	110	180	110
		奥行 W	〔mm〕	210	310	250	330	290	360	285	370
		奥行取付 Wp	〔mm〕	165	215	160	235	165	260	175	270
		高さ H	〔mm〕	235	275	325	290	345	350	390	375
		φA×B	〔mm〕	9×25	9×25	11×20	9×25	11×20	13×30	13×25	13×30
設置面積			〔㎟〕	42000	37200	62500	41250	75400	68400	85500	74000
質量			〔kg〕	30	21	39	29	53	46	61	56
50Hz	無負荷	無負荷電流	〔%〕	5.34	0.667	4.44	0.567	5.72	0.873	4.52	0.583
		無負荷損	〔W〕	42.6	12.3	32.4	17.9	42.7	34.0	49.1	35.4
	負荷	負荷損	〔W〕	85.8	124	176	156	255	193	401	228
		%インピーダンス	〔%〕	3.5	5.7	3.6	4.5	3.8	3.4	4.5	4.0
	効率		〔%〕	95.7	95.9	96.0	96.6	96.2	97.1	95.7	97.4
	突入電流		〔倍〕	27	32	38.9	42	26.8	39	23.1	36
60Hz	無負荷	無負荷電流	〔%〕	2.68	0.411	1.76	0.329	1.91	0.498	1.54	0.339
		無負荷損	〔W〕	38.4	9.71	26.0	14.2	37.7	25.5	43.0	28.2
	負荷	負荷損	〔W〕	85.8	124	176	156	255	193	401	229
		%インピーダンス	〔%〕	3.8	6.3	3.7	5.0	3.9	3.8	4.7	4.5
	効率		〔%〕	96.0	95.7	96.1	96.7	96.2	97.2	95.7	97.5
	突入電流		〔倍〕	22	25	27	33	18.6	31	16.1	29

質量・設置面積がコンパクトに！

省エネ効果もアップ！

- 1次電圧200V、2次電圧100V時の設計値を表示　●無負荷電流は1次定格電流値に対する割合を表示
- 負荷損、インピーダンス電圧は100%負荷時の温度換算値を記載　耐熱クラスF:115°C換算値　H:160°C換算値　●突入電流は第1波の突入電流波高値を1次定格電流実効値で除した値を表示

※標準電圧以外のトランスも製作可能です。ご希望の際はお問い合わせください。　※各特性値は代表値であり、保証値ではありません。