## 回路図
Circuit Diagram

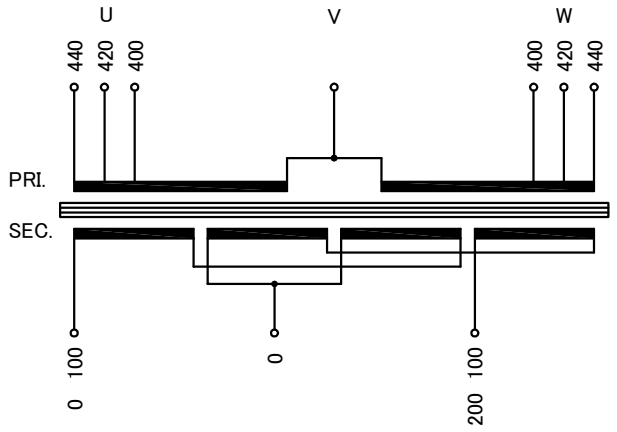


＊ 一次側三相電流のバランスがU:V:W=1:2:1になります。

| | | | |
|---|---|---|---|
| 仕様 Specification | | | |
| 定格 Rating | Cont. | 結線 Connection | Λ-> |
| 容量 Capacity | 3kVA | | |
| 相数 Phase | 3/1φ | 周波数 Frequency | 50/60Hz |
| 一次電圧 Primary Volt. | F400/R420/F440V(3φ3W) | | |
| 二次電圧 Secondary Volt. | 200-100V(1φ3W) | | |
| 二次電流 Secondary Curr. | 15A | | |
| 絶縁種別 Class | F | 質量 Mass | 42kg |
| 絶縁抵抗 Insulation Resistance | | | |
| P-E P-S S-E | 100MΩ Min. at DC1000V | | |
| 絶縁耐圧 Dielectric Withstand Volt. | | | |
| P-E P-S | AC 60Hz 2.5kV / 1min. | | |
| S-E | AC 60Hz 2.0kV / 1min. | | |
| 適用規格 Standard | JIS C6436-1995<br>JIS C5310-1997 | | |

端子台 Terminals

PRI. PT-40 7P M4 締付トルク 1.2～1.8N･m
(TX20 7P M4 締付トルク 1.4～1.8N･m)

SEC. PT-40 3P M4 締付トルク 1.2～1.8N･m
(TX20 3P M4 締付トルク 1.4～1.8N･m)

端子台配列 Terminals Arrangement

| | | | | | | | |
|---|---|---|---|---|---|---|---|
| PRI. | U<br>400 | U<br>420 | U<br>440 | V | W<br>400 | W<br>420 | W<br>440 |

| | | | |
|---|---|---|---|
| SEC. | 0<br>100 | S<br>0 | 200<br>100 |

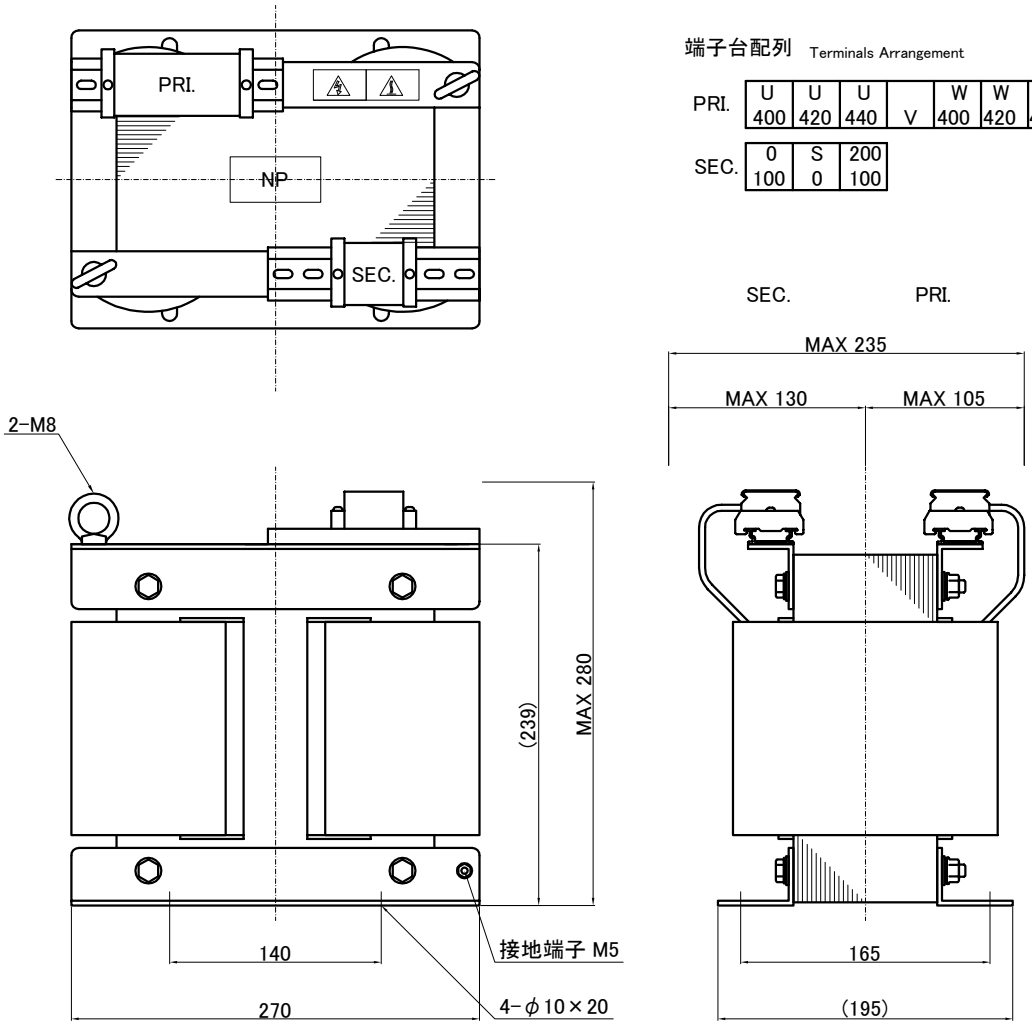


( )内の記載は代替端子台です。標準端子台が入手不可の場合に使用します。
質量は標準仕様の値を記入してあり、実測値と異なる場合もあります。

| 訂正記号 Rev. No. | 訂正日 Date | 訂正事項 Content | 改訂 Ver. | 訂正者 Designed |
|---|---|---|---|---|
| | | | | |
| | | | | |

| | | | | |
|---|---|---|---|---|
| IMAI ELECTRIC 今井電機株式会社 | 設計 DESIGNED DATE 22.11.09 | 品名 DESCRIPTION 逆V乾式複巻変圧器 Dry type Isolating Transformer | | 摘要 REMARKS |
| | DRAWN M.Fujitaka | 尺度 SCALE / 単位 UNIT mm | 型名 MODEL | VTB-3000-051V |
| | APPROVED N.Marukai | 表面処理 FINISH | 図番 DWG.NO. | SVTB3000051V00 改訂 Ver. |