訂正記号 Rev. No.	訂正日 Date	訂正事項 Content	変番 Ver.	訂正者 Designed
1	17.04.06	規格JEM 1333廃止に伴い規格変更	V2	N.Marukai
2	17.04.06	規格変更に伴い耐熱クラス変更(B→F)	V2	N.Marukai
3	17.04.06	規格変更に伴い耐圧試験値変更(2.5kV→4kV)	V2	N.Marukai
4	17.04.06	定格電圧、全容量タップ電圧記号追加(R、F)	V2	N.Marukai
5	17.04.06	2次電流表記変更(68.2→75)	V2	N.Marukai

回路図
Circuit Diagram

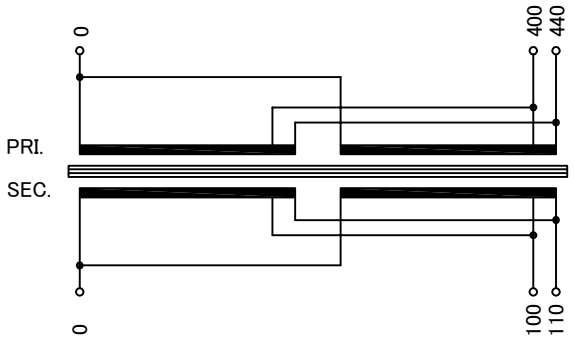

仕様 Specification			
定格 Rating	Cont.		
容量 Capacity	7.5kVA		
相数 Phase	1φ	周波数 Frequency	50/60Hz
一次電圧 Primary Volt.	R400/F440V		
二次電圧 Secondary Volt.	R100/F110V		4
二次電流 Secondary Curr.	75A		5
耐熱クラス Class	F 2	質量 Mass	53kg
絶縁抵抗 Insulation Resistance			
P-E P-S S-E	100MΩ Min. at DC1000V		
絶縁耐圧 Dielectric Withstand Volt.			
P-E P-S	AC 60Hz 4.0kV / 1min.		3
S-E	AC 60Hz 2.0kV / 1min.		
準拠規格 Standard	JEC-2200-2014		1

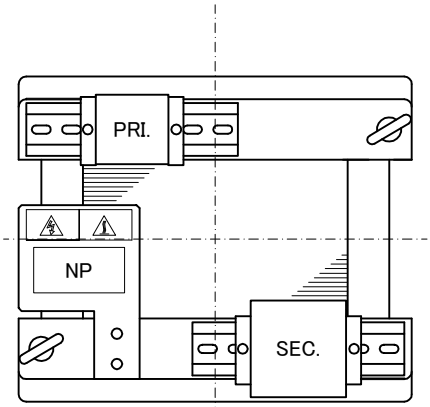

端子台 Terminals
PRI. PT-80 3P M5 締付トルク 3.0N･m
SEC. PT-90 3P M6 締付トルク 3.7N･m

端子台配列 Terminals Arrangement

PRI.

P		
0	400	440

SEC.

S		
0	100	110

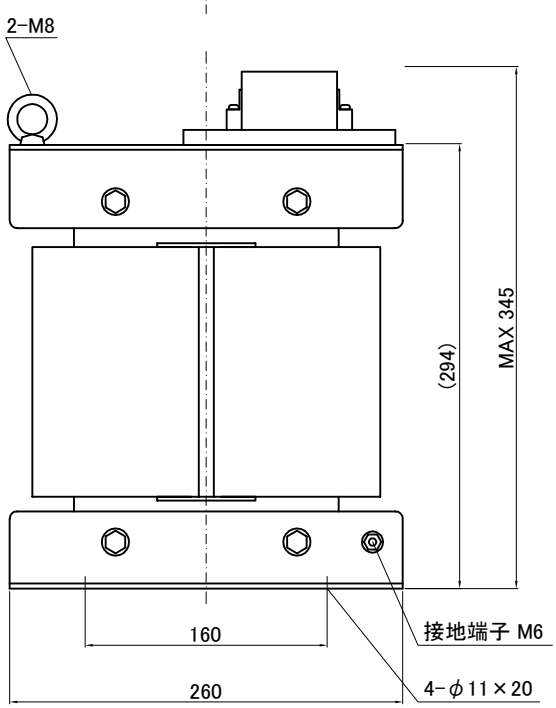

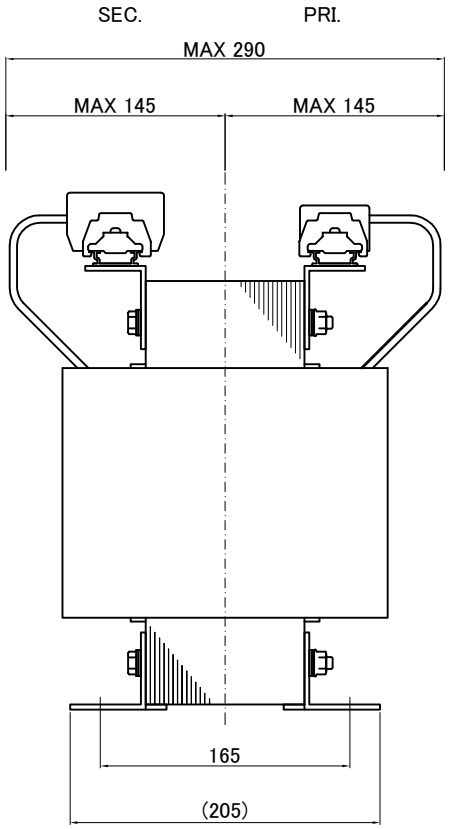

質量は標準仕様の値を記入してあり、実測値と異なる場合もあります。

IMAI ELECTRIC CO., LTD. JAPAN	設計 Designed Date 14.02.28	品名 Description 単相乾式複巻変圧器 Dry-type Insulation Transformer	材料 Material	表面処理 Finish	摘要 Remarks
	作図 Designed M.Fujitaka	承認 Approved N.Marukai	単位 Unit mm	尺度 Scale	型名 Model TBL-7500-41
	今井電機株式会社				図番 Dwg.No. STBL7500Q41-V2