訂正記号 Rev. No.	訂正日 Date	訂正事項 Content	変番 Ver.	訂正者 Designed
1	16.06.14	規格改正に伴い西暦変更(1995→2014)	V2	N.Marukai
2	17.04.13	定格電圧、全容量タップ電圧記号追加(R、F)	V3	N.Marukai
3	17.04.13	2次電流表記変更(455→500)	V3	N.Marukai

回路図
Circuit Diagram

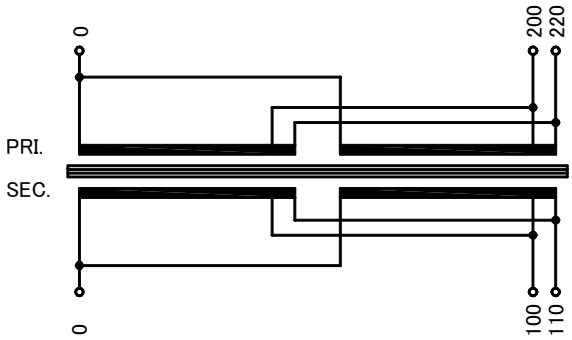

仕様 Specification			
定格 Rating	Cont.		
容量 Capacity	50kVA		
相数 Phase	1φ	周波数 Frequency	50/60Hz
一次電圧 Primary Volt.	R200/F220V		
二次電圧 Secondary Volt.	R100/F110V		2
二次電流 Secondary Curr.	500A		3
耐熱クラス Class	H	質量 Mass	210kg
絶縁抵抗 Insulation Resistance			
P-E P-S S-E	100MΩ Min. at DC1000V		
絶縁耐圧 Dielectric Withstand Volt.			
P-E P-S	AC 60Hz 2.0kV / 1min.		
S-E	AC 60Hz 2.0kV / 1min.		
準拠規格 Standard	JEC-2200-2014 JEM 1310-2001		1

端子台 Terminals

PRI. PT-300 3P M10 締付トルク 10.0～14.7N･m

SEC. PT-600 3P M16 締付トルク 25.0～37.3N･m

端子台配列 Terminals Arrangement

PRI.	P 0	200	220
SEC.	S 0	100	110

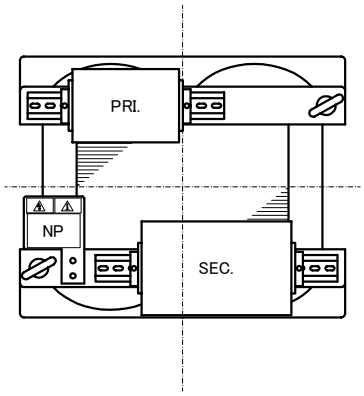

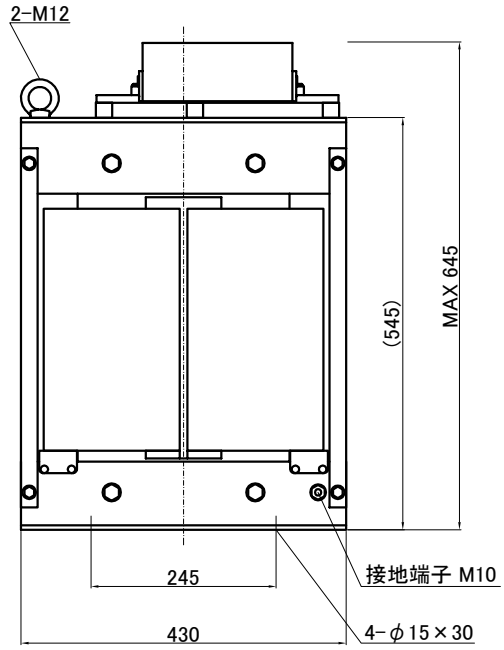

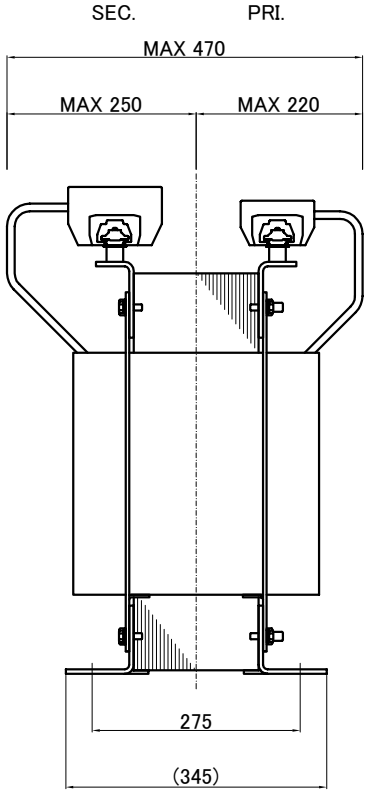

IMAI ELECTRIC CO., LTD. JAPAN	設計 Designed Date 14.02.04	品名 Description 単相乾式複巻変圧器 Dry-type Insulation Transformer	材料 Material	表面処理 Finish	摘要 Remarks
	作図 Designed N.Marukai	承認 Approved M.Fujitaka	単位 Unit mm	尺度 Scale	
	今井電機株式会社		型名 Model	TBL-050-21	
			図番 Dwg.No.	STBL050Q21-V3	