| 訂正記号 Rev. No. | 訂正日 Date | 訂正事項 Content | 変番 Ver. | 訂正者 Designed |
|---|---|---|---|---|
| 1 | 16.06.14 | 規格改正に伴い西暦変更(1995→2014) | V2 | N.Marukai |
| 2 | 17.04.13 | 定格電圧、全容量タップ電圧記号追加(R、F) | V3 | N.Marukai |
| 3 | 17.04.13 | 2次電流表記変更(182→200) | V3 | N.Marukai |

## 回路図
Circuit Diagram

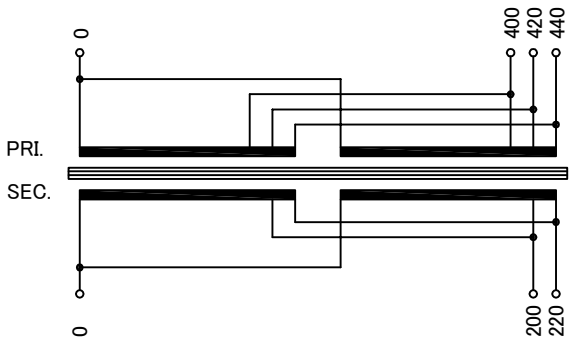


| 仕様 Specification | | | |
|---|---|---|---|
| 定格 Rating | Cont. | | |
| 容量 Capacity | 40kVA | | |
| 相数 Phase | 1φ | 周波数 Frequency | 50/60Hz |
| 一次電圧 Primary Volt. | F400/R420/F440V | | |
| 二次電圧 Secondary Volt. | R200/F220V | | 2 |
| 二次電流 Secondary Curr. | 200A | | 3 |
| 耐熱クラス Class | H | 質量 Mass | 185kg |
| 絶縁抵抗 Insulation Resistance | | | |
| P-E P-S S-E | 100MΩ Min. at DC1000V | | |
| 絶縁耐圧 Dielectric Withstand Volt. | | | |
| P-E P-S | AC 60Hz 4.0kV / 1min. | | |
| S-E | AC 60Hz 2.0kV / 1min. | | |
| 準拠規格 Standard | JEC-2200-2014<br>JEM 1310-2001 | | 1 |

端子台 Terminals
PRI. PT-150 4P M8 締付トルク 9.0N・m
SEC. PT-200 3P M10 締付トルク 14.7N・m

端子台配列 Terminals Arrangement

PRI.

| P | | | |
|---|---|---|---|
| 0 | 400 | 420 | 440 |

SEC.

| S | | |
|---|---|---|
| 0 | 200 | 220 |

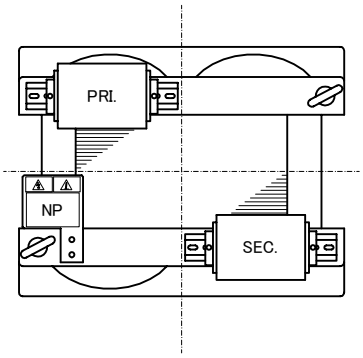


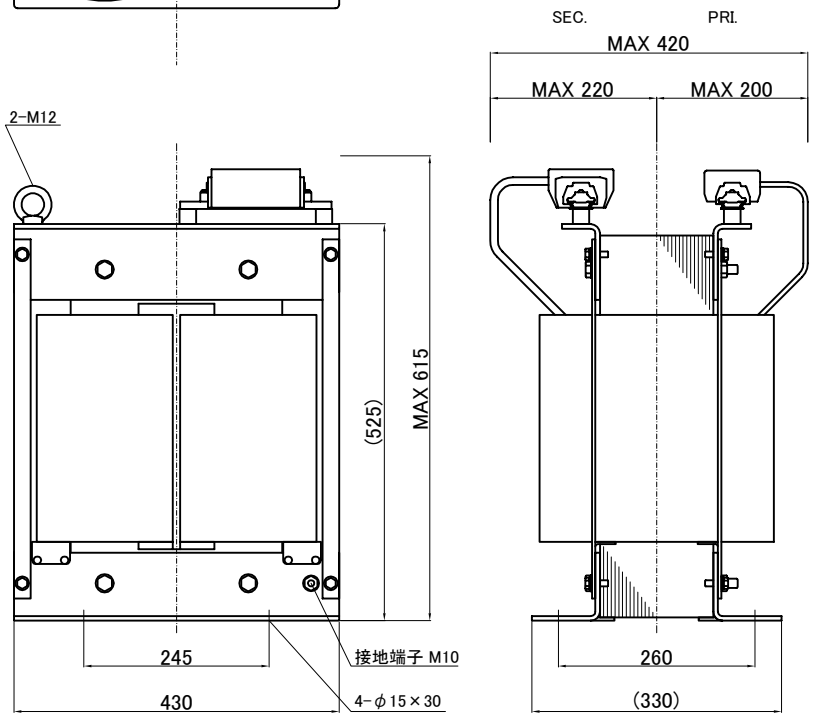


| | | | | | |
|---|---|---|---|---|---|
| IMAI ELECTRIC CO., LTD. JAPAN | 設計 Designed Date 14.03.08 | 品名 Description 単相乾式複巻変圧器 Dry-type Insulation Transformer | 材料 Material | 表面処理 Finish | 摘要 Remarks |
| | 作図 Designed M.Fujitaka | 承認 Approved S.Murakami | 単位 Unit mm | 尺度 Scale | |
| | 今井電機株式会社 | | 型名 Model | TBL-040-52 | |
| | | | 図番 Dwg.No. | STBL040Q52-V3 | |