訂正記号 Rev. No.	訂正日 Date	訂正事項 Content	変番 Ver.	訂正者 Designed
1	16.06.14	規格改正に伴い西暦変更(1995→2014)	V2	N.Marukai

回路図
Circuit Diagram

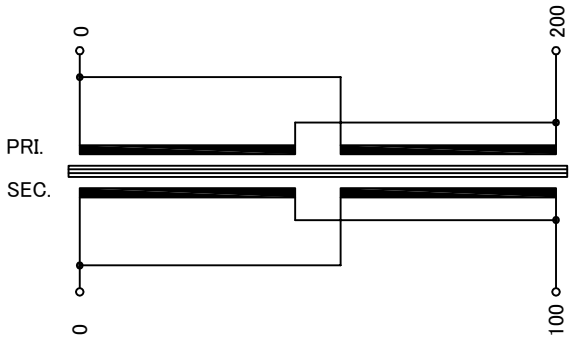

仕様 Specification			
定格 Rating	Cont.		
容量 Capacity	20kVA		
相数 Phase	1φ	周波数 Frequency	50/60Hz
一次電圧 Primary Volt.	200V		
二次電圧 Secondary Volt.	100V		
二次電流 Secondary Curr.	200A		
耐熱クラス Class	H	質量 Mass	105kg
絶縁抵抗 Insulation Resistance			
P-E P-S S-E	100MΩ Min. at DC1000V		
絶縁耐圧 Dielectric Withstand Volt.			
P-E P-S	AC 60Hz 2.0kV / 1min.		
S-E	AC 60Hz 2.0kV / 1min.		
準拠規格 Standard	JEC-2200-2014 JEM 1310-2001		1

端子台 Terminals
PRI. PT-150 2P M8 締付トルク 9.0N・m
SEC. PT-200 2P M10 締付トルク 14.7N・m

端子台配列 Terminals Arrangement

PRI. P 0 200

SEC. S 0 100

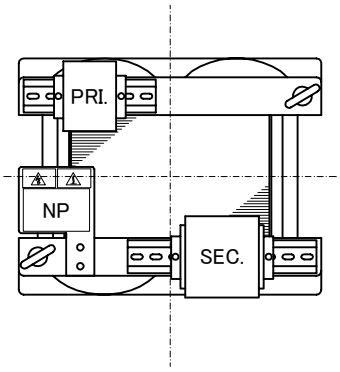

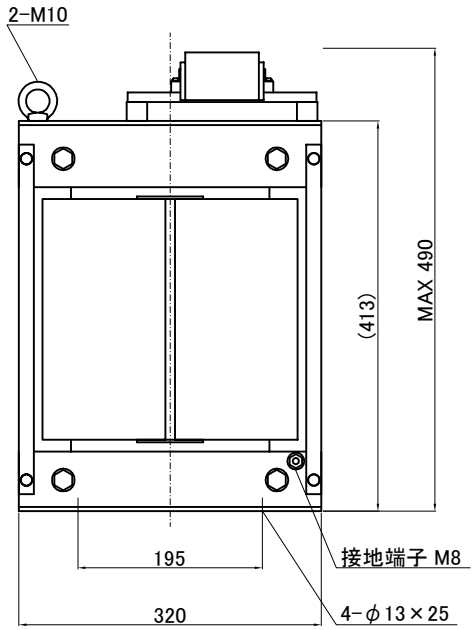

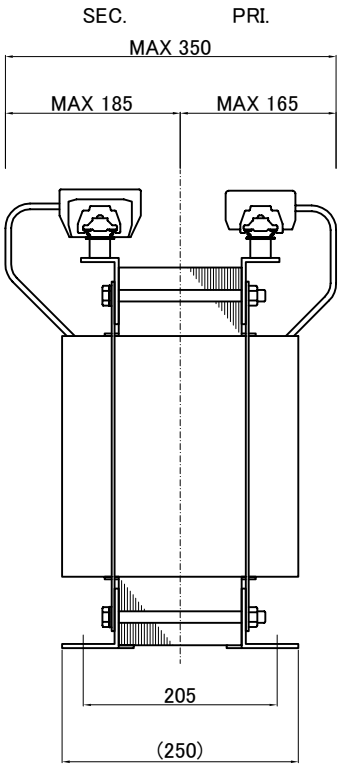

IMAI ELECTRIC CO., LTD. JAPAN	設計 Designed Date 14.03.10	品名 Description 単相乾式複巻変圧器 Dry-type Insulation Transformer	材料 Material	表面処理 Finish	摘要 Remarks
	作図 Designed M.Fujitaka	承認 Approved N.Marukai	単位 Unit mm	尺度 Scale	
	今井電機株式会社		型名 Model	TBL-020-21X	
			図番 Dwg.No.	STBL020Q21X-V2	