訂正記号 Rev. No.	訂正日 Date	訂正事項 Content	変番 Ver.	訂正者 Designed
1	16.06.14	規格改正に伴い西暦変更(1995→2014)	V2	N.Marukai
2	17.04.13	定格電圧、全容量タップ電圧記号追加(R、F)	V3	N.Marukai
3	17.04.13	2次電流表記変更(34.1→37.5)	V3	N.Marukai

回路図
Circuit Diagram

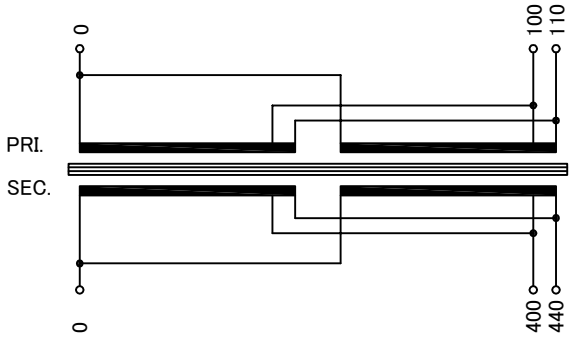

仕様 Specification			
定格 Rating	Cont.		
容量 Capacity	15kVA		
相数 Phase	1φ	周波数 Frequency	50/60Hz
一次電圧 Primary Volt.	R100/F110V		
二次電圧 Secondary Volt.	R400/F440V		2
二次電流 Secondary Curr.	37.5A		3
耐熱クラス Class	H	質量 Mass	85kg
絶縁抵抗 Insulation Resistance			
P-E P-S S-E	100MΩ Min. at DC1000V		
絶縁耐圧 Dielectric Withstand Volt.			
P-E	AC 60Hz 2.0kV / 1min.		
P-S S-E	AC 60Hz 4.0kV / 1min.		
準拠規格 Standard	JEC-2200-2014 JEM 1310-2001		1

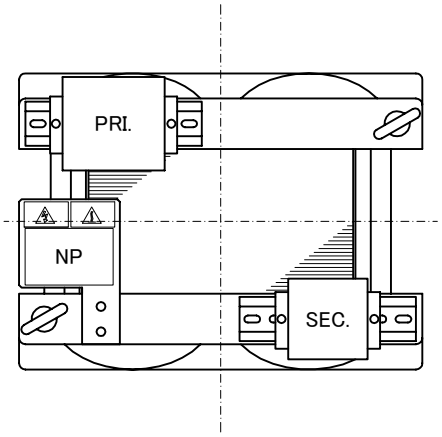

端子台 Terminals

PRI. PT-150 3P M8 締付トルク 9.0N・m

SEC. PT-90 3P M6 締付トルク 3.7N・m

端子台配列 Terminals Arrangement

PRI.

P		
0	100	110

SEC.

S		
0	400	440

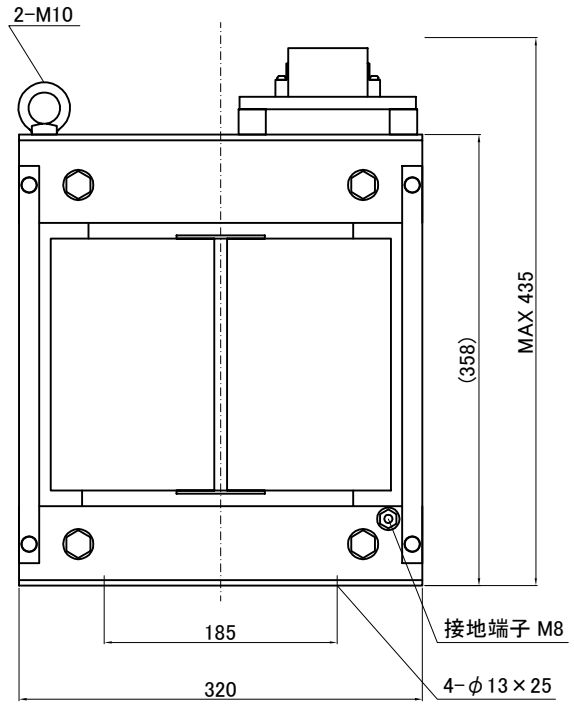

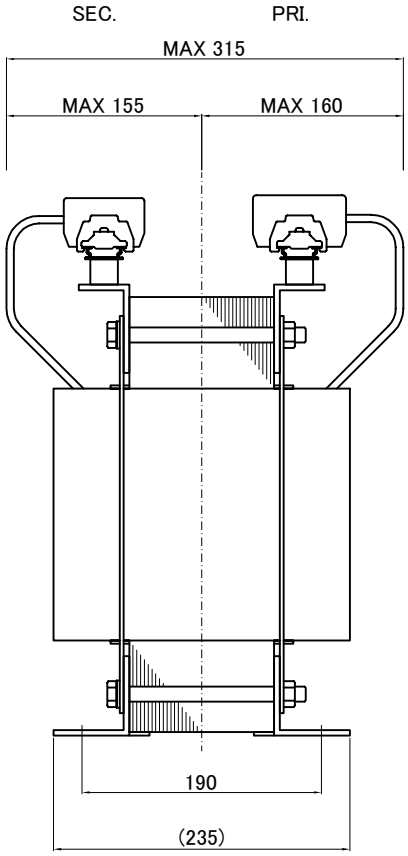

IMAI ELECTRIC CO., LTD. JAPAN

今井電機株式会社

設計 Designed	品名 Description	材料 Material	表面処理 Finish	摘要 Remarks
Date 14.02.28	単相乾式複巻変圧器 Dry-type Insulation Transformer			

作図 Designed	承認 Approved	単位 Unit	尺度 Scale		
M.Fujitaka	S.Murakami	mm		型名 Model	TBL-015-14
				図番 Dwg.No.	STBL015Q14-V3