| 訂正記号 Rev. No. | 訂正日 Date | 訂正事項 Content | 変番 Ver. | 訂正者 Designed |
|---|---|---|---|---|
| | | | | |

## 回路図
Circuit Diagram

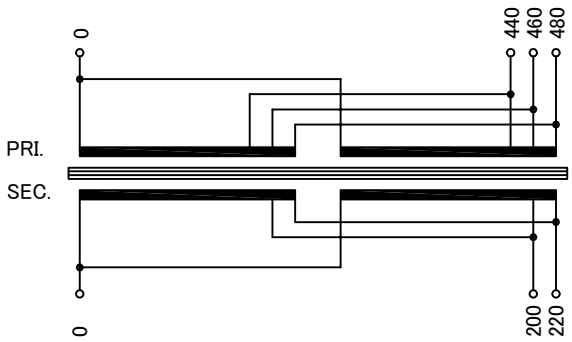


| 仕様 Specification | | | |
|---|---|---|---|
| 定格 Rating | Cont. | | |
| 容量 Capacity | 10kVA | | |
| 相数 Phase | 1φ | 周波数 Frequency | 50/60Hz |
| 一次電圧 Primary Volt. | F440/R460/F480V | | |
| 二次電圧 Secondary Volt. | R200/F220V | | |
| 二次電流 Secondary Curr. | 50A | | |
| 耐熱クラス Class | H | 質量 Mass | 61kg |
| 絶縁抵抗 Insulation Resistance | | | |
| P-E P-S S-E | 100MΩ Min. at DC1000V | | |
| 絶縁耐圧 Dielectric Withstand Volt. | | | |
| P-E P-S | AC 60Hz 4.0kV / 1min. | | |
| S-E | AC 60Hz 2.0kV / 1min. | | |
| 準拠規格 Standard | JEC-2200-2014<br>JEM 1310-2001 | | |

端子台 Terminals
PRI. PT-90 4P M6 締付トルク 3.7N･m
SEC. PT-90 3P M6 締付トルク 3.7N･m

端子台配列 Terminals Arrangement

PRI.

| P | | | |
|---|---|---|---|
| 0 | 440 | 460 | 480 |

SEC.

| S | | |
|---|---|---|
| 0 | 200 | 220 |

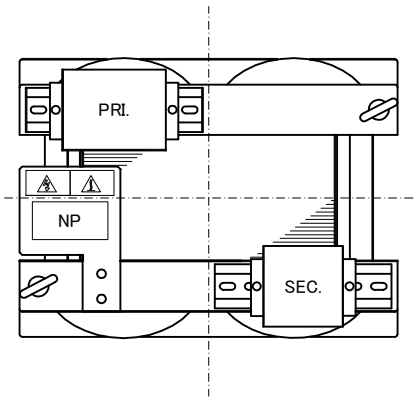


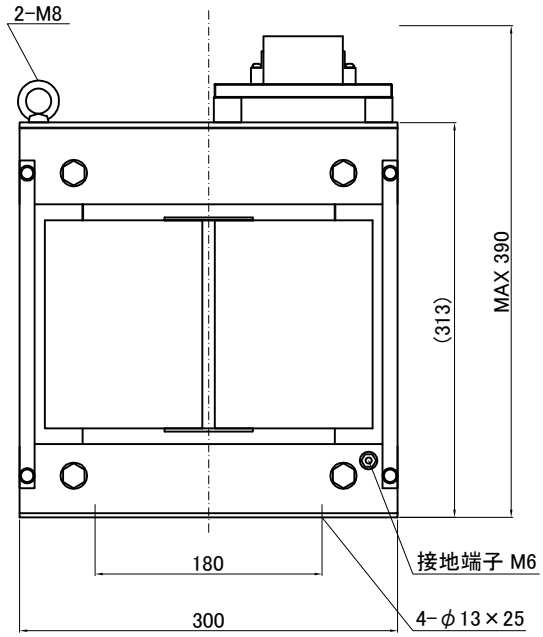


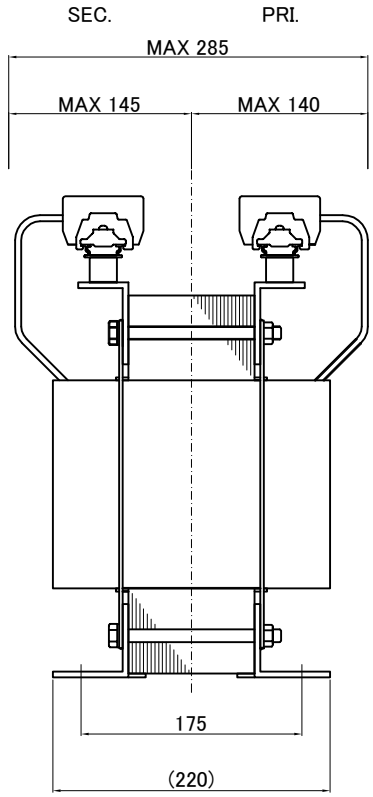


質量は標準仕様の値を記入してあり、実測値と異なる場合もあります。

| | | | | | |
|---|---|---|---|---|---|
| IMAI ELECTRIC CO., LTD. JAPAN | 設計 Designed Date 17.04.10 | 品名 Description 単相乾式複巻変圧器 Dry-type Insulation Transformer | 材料 Material | 表面処理 Finish | 摘要 Remarks |
| | 作図 Designed N.Marukai | 承認 Approved M.Fujitaka | 単位 Unit mm / 尺度 Scale | 型名 Model | TBL-010-92 |
| | 今井電機株式会社 | | | 図番 Dwg.No. | STBL010Q92-V1 |