訂正記号 Rev. No.	訂正日 Date	訂正事項 Content	変番 Ver.	訂正者 Designed
1	17.04.06	規格JEM 1333廃止に伴い規格変更	V2	N.Marukai
2	17.04.06	定格電圧、全容量タップ電圧記号追加(R、F)	V2	N.Marukai
3	17.04.06	2次電流表記変更(90.9→100)	V2	N.Marukai

回路図
Circuit Diagram

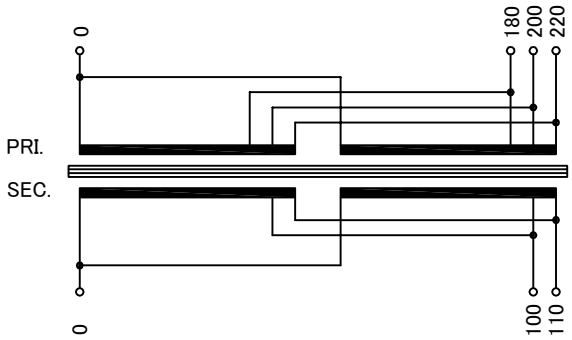

仕様 Specification			
定格 Rating	Cont.		
容量 Capacity	10kVA		
相数 Phase	1φ	周波数 Frequency	50/60Hz
一次電圧 Primary Volt.	F180/R200/F220V		
二次電圧 Secondary Volt.	R100/F110V		△2
二次電流 Secondary Curr.	100A		△3
耐熱クラス Class	H	質量 Mass	61kg
絶縁抵抗 Insulation Resistance			
P-E P-S S-E	100MΩ Min. at DC1000V		
絶縁耐圧 Dielectric Withstand Volt.			
P-E P-S	AC 60Hz 2.0kV / 1min.		
S-E	AC 60Hz 2.0kV / 1min.		
準拠規格 Standard	JEC-2200-2014 JEM 1310-2001		△1

端子台 Terminals
PRI. PT-90 4P M6 締付トルク 3.7N·m
SEC. PT-150 3P M8 締付トルク 9.0N·m

端子台配列 Terminals Arrangement

PRI.

P			
0	180	200	220

SEC.

S		
0	100	110

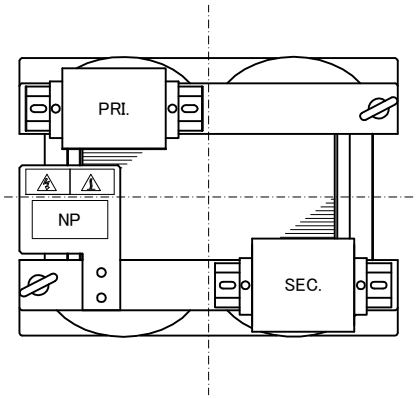

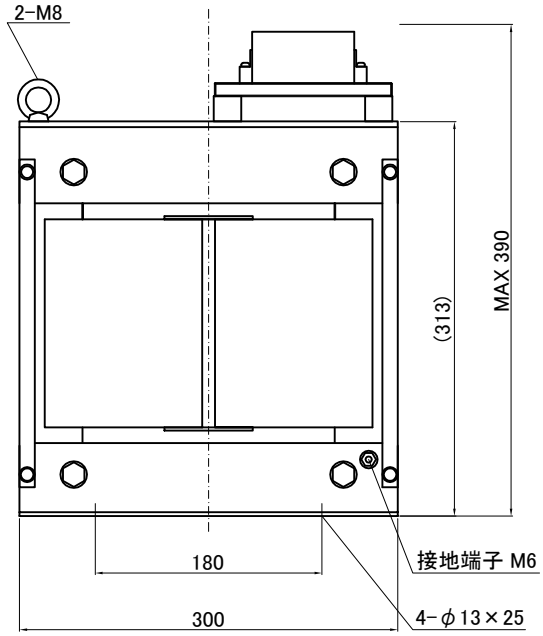

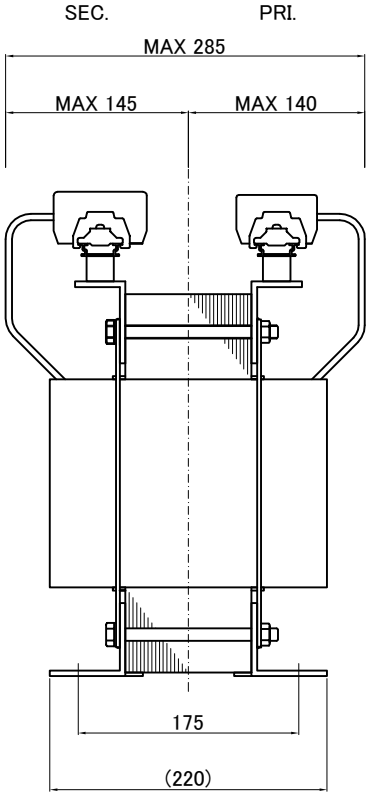

質量は標準仕様の値を記入してあり、実測値と異なる場合もあります。

IMAI ELECTRIC CO., LTD. JAPAN	設計 Designed Date 14.02.28	品名 Description 単相乾式複巻変圧器 Dry-type Insulation Transformer	材料 Material	表面処理 Finish / 摘要 Remarks
	作図 Designed M.Fujitaka	承認 Approved N.Marukai	単位 Unit mm / 尺度 Scale	型名 Model: TBL-010-81
	今井電機株式会社			図番 Dwg.No.: STBL010Q81-V2