訂正記号 Rev. No.	訂正日 Date	訂正事項 Content	変番 Ver.	訂正者 Designed
1	17.04.06	規格JEM 1333廃止に伴い規格変更	V2	N.Marukai

回路図
Circuit Diagram

仕様 Specification			
定格 Rating	Cont.		
容量 Capacity	10kVA		
相数 Phase	1φ	周波数 Frequency	50/60Hz
一次電圧 Primary Volt.	200V		
二次電圧 Secondary Volt.	200-100V(1φ3W)		
二次電流 Secondary Curr.	50A		
耐熱クラス Class	H	質量 Mass	61kg
絶縁抵抗 Insulation Resistance			
P-E P-S S-E	100MΩ Min. at DC1000V		
絶縁耐圧 Dielectric Withstand Volt.			
P-E P-S	AC 60Hz 2.0kV / 1min.		
S-E	AC 60Hz 2.0kV / 1min.		
準拠規格 Standard	JEC-2200-2014 JEM 1310-2001		

1

端子台 Terminals
PRI. PT-90 2P M6 締付トルク 3.7N･m
SEC. PT-90 3P M6 締付トルク 3.7N･m

端子台配列 Terminals Arrangement

PRI.

P	
0	200

SEC.

0	S	200
100	0	100

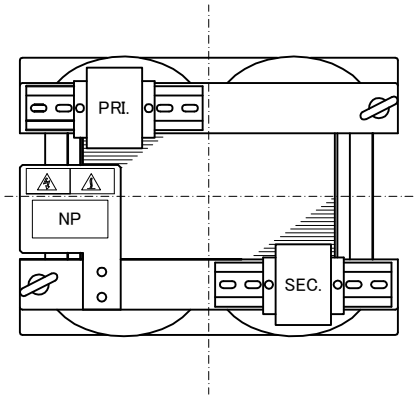

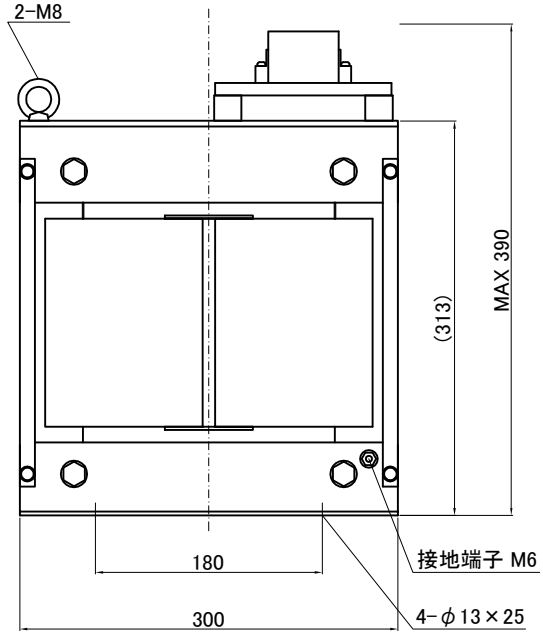

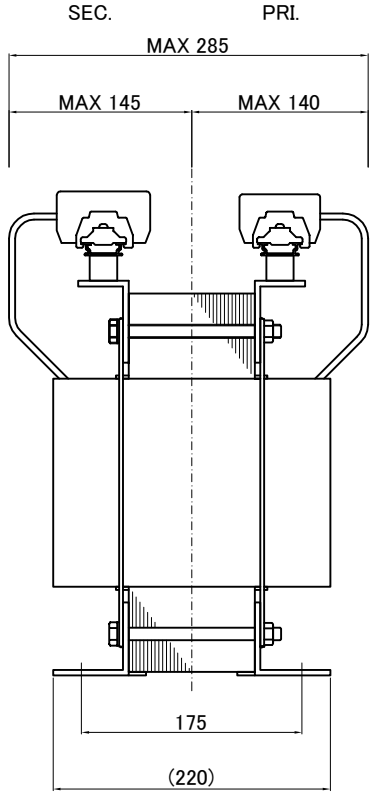

質量は標準仕様の値を記入してあり、実測値と異なる場合もあります。

IMAI ELECTRIC CO., LTD. JAPAN	設計 Designed Date 14.03.08	品名 Description 単相乾式複巻変圧器 Dry-type Insulation Transformer	材料 Material	表面処理 Finish	摘要 Remarks
	作図 Designed M.Fujitaka	承認 Approved N.Marukai	単位 Unit mm / 尺度 Scale	型名 Model	TBL-010-21V
	今井電機株式会社			図番 Dwg.No.	STBL010Q21V-V2