回路図
Circuit Diagram

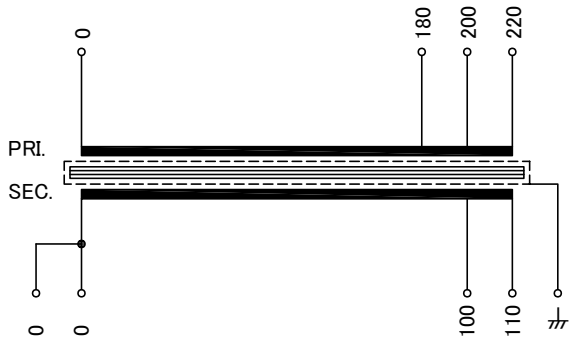

仕様 Specification			
定格 Rating	Cont.		
容量 Capacity	100VA		
相数 Phase	1φ	周波数 Frequency	50/60Hz
一次電圧 Primary Volt.	F180/R200/F220V		
二次電圧 Secondary Volt.	R100/F110V		
二次電流 Secondary Curr.	1A		
絶縁種別 Class	B	質量 Mass	1.8kg
絶縁抵抗 Insulation Resistance			
P-E P-S S-E	100MΩ Min. at DC1000V		
絶縁耐圧 Dielectric Withstand Volt.			
P-E P-S	AC 60Hz 2.0kV / 1min.		
S-E	AC 60Hz 2.0kV / 1min.		
準拠規格 Standard	JIS C6436-1995/JIS C5310-1997		
極性 Polarity	減極性 Subtractive polarity		
⏚:シールド端子			

端子台 Terminals
PTV 2.5 12P
接続電線サイズ AWG26-12
単線0.14-4㎟

端子台配列 Terminals Arrangement

S 0	S 0	100	110	P 0	180	200	220	⏚

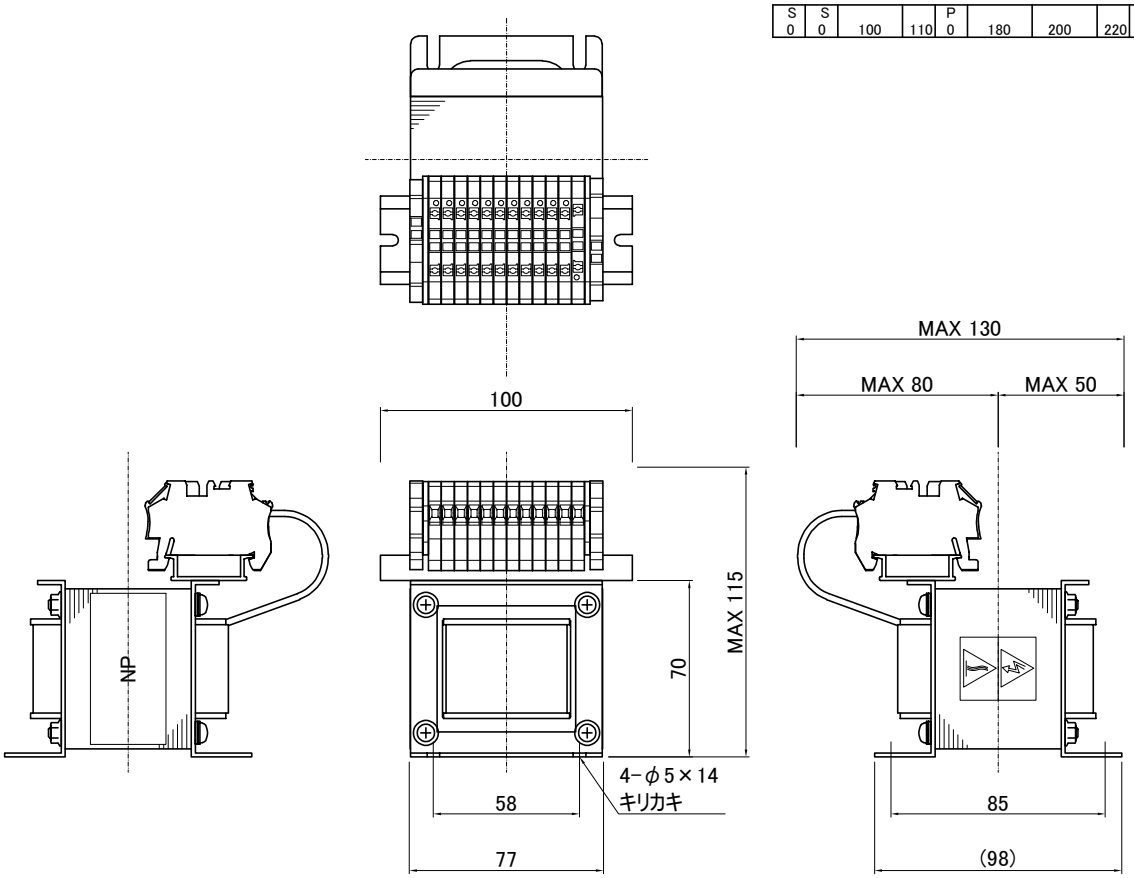

質量は標準仕様の値を記入してあり、実測値と異なる場合もあります。

訂正者 Designed	改訂 Ver.	訂正事項 Contents	訂正日 Date	訂正記号 Rev.No.	訂正者 Designed	改訂 Ver.	訂正事項 Contents	訂正日 Date	訂正記号 Rev.No.

IMAI ELECTRIC
今井電機株式会社

設計 DESIGNED	品名 DESCRIPTION		摘要 REMARKS
DATE 20.10.06	単相乾式複巻変圧器 Dry type Isolating Transformer		
DRAWN N.Marukai	尺度 SCALE / 単位 UNIT mm	型名 MODEL	SDN-100S-81
APPROVED M.Fujitaka	表面処理 FINISH	図番 DWG.NO.	SSDN010081S0 改訂 Ver.