## 回路図
Circuit Diagram

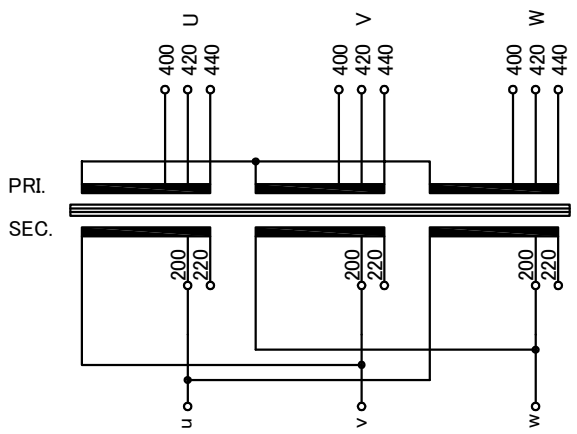


| 仕様 Specification | | | |
|---|---|---|---|
| 定格 Rating | Cont. | 結線 Connection | ⅄ - △ |
| 容量 Capacity | 4kVA | | |
| 相数 Phase | 3φ | 周波数 Frequency | 50/60Hz |
| 一次電圧 Primary Volt. | F400/R420/F440V | | |
| 二次電圧 Secondary Volt. | R200/F220V | | |
| 二次電流 Secondary Curr. | 11.5A | | |
| 絶縁種別 Class | F | 質量 Mass | 40kg |
| 絶縁抵抗 Insulation Resistance | | | |
| P-E P-S S-E | 100MΩ Min. at DC1000V | | |
| 絶縁耐圧 Dielectric Withstand Volt. | | | |
| P-E P-S | AC 60Hz 2.5kV / 1min. | | |
| S-E | AC 60Hz 2.0kV / 1min. | | |
| 準拠規格 Standard | JIS C6436-1995<br>JIS C5310-1997 | | |

### 端子台 Terminals
PRI. PT-40 9P M4 締付トルク 1.2～1.8N･m
（TX20 9P M4 締付トルク 1.4～1.8N･m）
SEC. PT-40 9P M4 締付トルク 1.2～1.8N･m
（TX20 9P M4 締付トルク 1.4～1.8N･m）

### 端子台配列 Terminals Arrangement

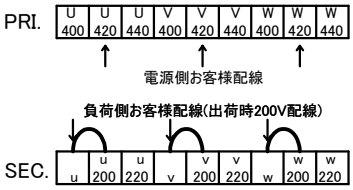


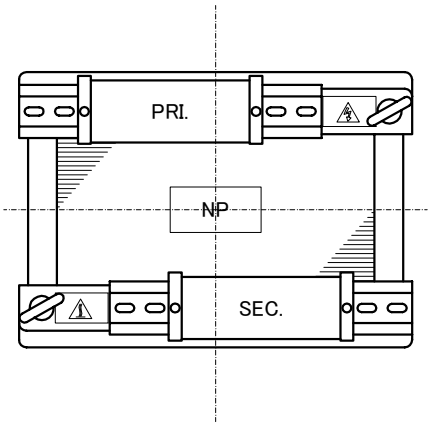


SEC. PRI.

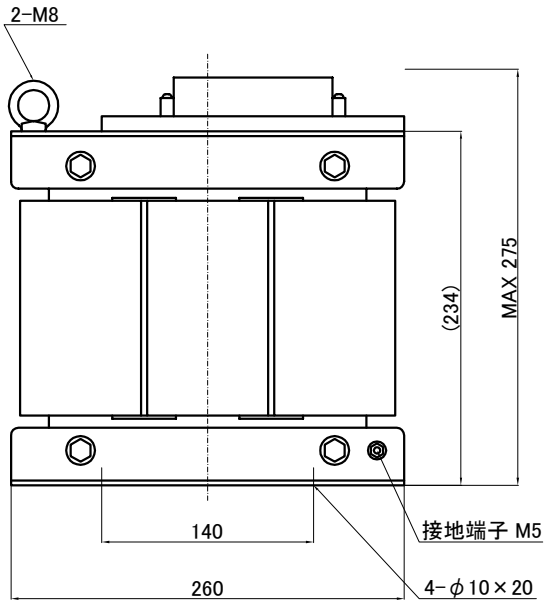


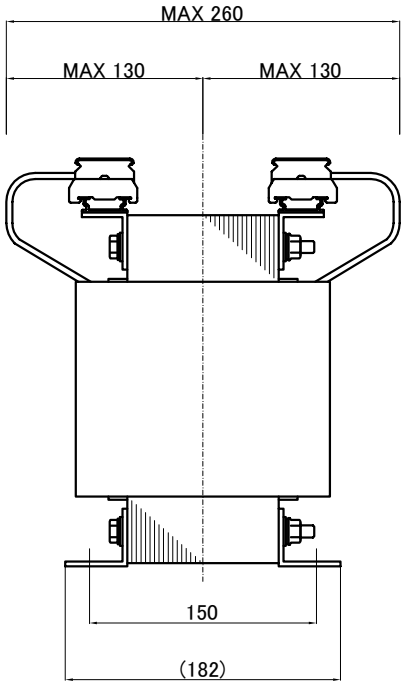


( )内の記載は代替端子台です。標準端子台が入手不可の場合に使用します。
質量は標準仕様の値を記入してあり、実測値と異なる場合もあります。

| 訂正記号 Rev. No. | 訂正日 Date | 訂正事項 Content | 改訂 Ver. | 訂正者 Designed |
|---|---|---|---|---|
| | | | | |

| | | | | |
|---|---|---|---|---|
| IMAI ELECTRIC 今井電機株式会社 | 設計 DESIGNED DATE 22.11.09 | 品名 DESCRIPTION 三相乾式複巻変圧器 Dry type Isolating Transformer | | 摘要 REMARKS |
| | DRAWN M.Fujitaka | 尺度 SCALE / 単位 UNIT mm | 型名 MODEL | NT3-Y4000-52 |
| | APPROVED N.Marukai | 表面処理 FINISH | 図番 DWG.NO. | SN3Y40005200 改訂 Ver. |