回路図
Circuit Diagram

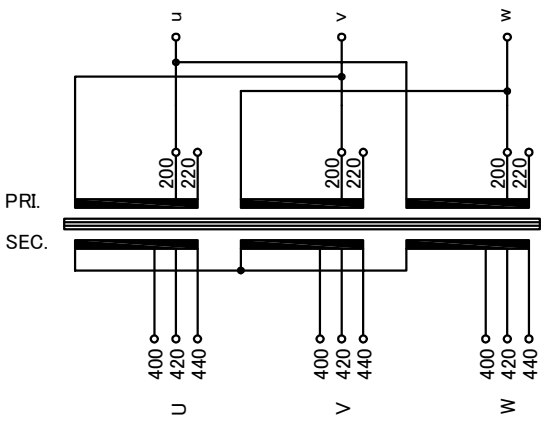

仕様 Specification			
定格 Rating	Cont.	結線 Connection	Δ－人
容量 Capacity	75kVA		
相数 Phase	3φ	周波数 Frequency	50/60Hz
一次電圧 Primary Volt.	R200/F220V		
二次電圧 Secondary Volt.	400/R420/F440V		
二次電流 Secondary Curr.	103A		
耐熱クラス Class	H	質量 Mass	355kg
絶縁抵抗 Insulation Resistance			
P-E P-S S-E	100MΩ Min. at DC1000V		
絶縁耐圧 Dielectric Withstand Volt.			
P-E	AC 60Hz 2.0kV / 1min.		
P-S S-E	AC 60Hz 4.0kV / 1min.		
準拠規格 Standard	JEC-2200-2014 JEM 1310-2001		

端子台 Terminals

PRI. PT-300 3P M10 締付トルク 10.0～14.7N･m(u,v,w)
（TX300 3P M10 締付トルク 15～20N･m）
PT-200 6P M10 締付トルク 10.0～14.7N･m(200,220
（TX200 6P M10 締付トルク 15～20N･m）

SEC. PT-150 9P M8 締付トルク 6.0～9.0N･m
（TX150 9P M8 締付トルク 8～10N･m）

端子台配列 Terminals Arrangement

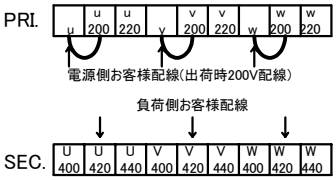

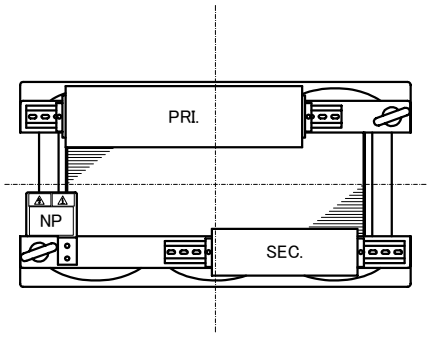

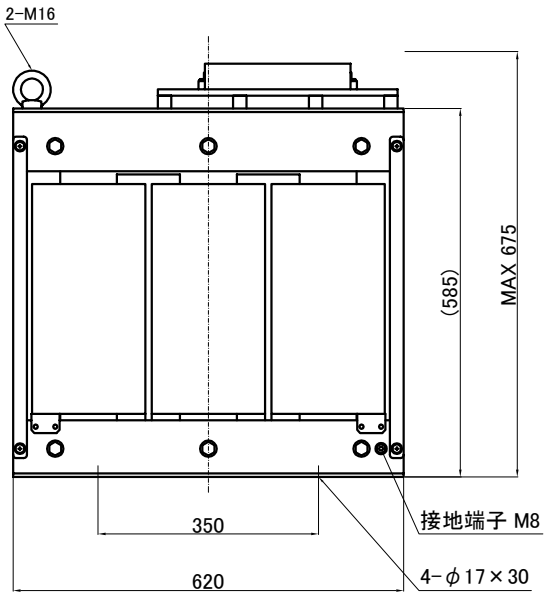

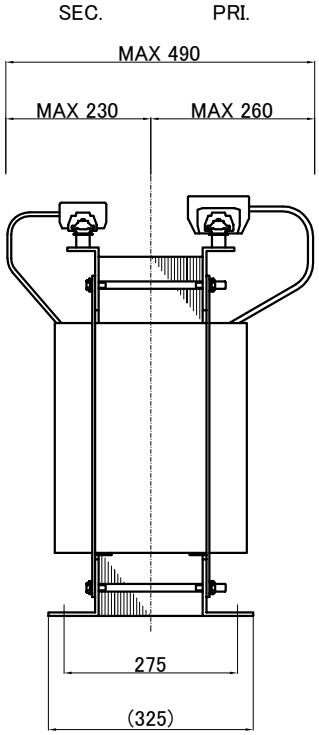

( )内の記載は代替端子台です。標準端子台が入手不可の場合に使用します。
質量は標準仕様の値を記入してあり、実測値と異なる場合もあります。

訂正記号 Rev. No.	訂正日 Date	訂正事項 Content	改訂 Ver.	訂正者 Designed

IMAI ELECTRIC 今井電機株式会社	設計 DESIGNED DATE 22.11.09	品名 DESCRIPTION 三相乾式複巻変圧器 Dry type Isolating Transformer		摘要 REMARKS
	DRAWN M.Fujitaka	尺度 SCALE / 単位 UNIT mm	型名 MODEL	NT3-D075-25
	APPROVED N.Marukai	表面処理 FINISH	図番 DWG.NO.	SN3D075K2500 改訂 Ver.