回路図
Circuit Diagram

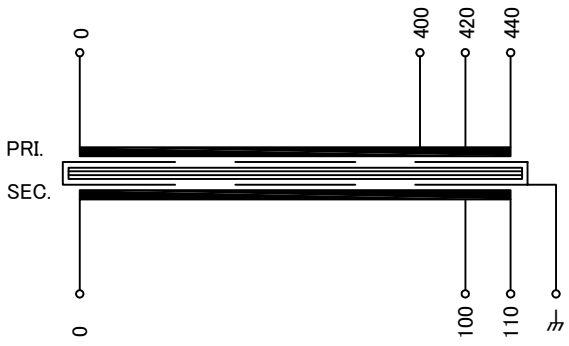

仕様 Specification			
定格 Rating	Cont.		
容量 Capacity	2kVA		
相数 Phase	1φ	周波数 Frequency	50/60Hz
一次電圧 Primary Volt.	F400/R420/F440V		
二次電圧 Secondary Volt.	R100/F110V		
二次電流 Secondary Curr.	20A		
絶縁種別 Class	F	質量 Mass	20kg
絶縁抵抗 Insulation Resistance			
P-E P-S S-E	100MΩ Min. at DC1000V		
絶縁耐圧 Dielectric Withstand Volt.			
P-E P-S	AC 60Hz 2.5kV / 1min.		
S-E	AC 60Hz 2.0kV / 1min.		
準拠規格 Standard	JIS C6436-1995/JIS C5310-1997		
極性 Polarity	減極性 Subtractive polarity		
⏚:静電シールド端子			

端子台 Terminals
CTKC-35S-8P M5 締付トルク 2.0-3.0N･m

端子台配列 Terminals Arrangement

S			P				
0	100	110	0	400	420	440	⏚

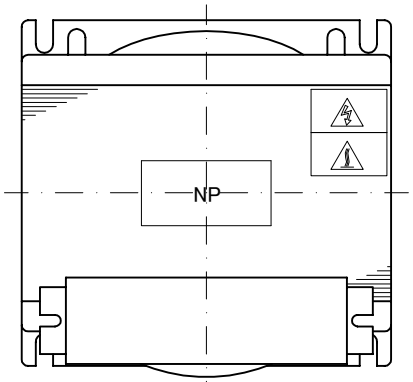

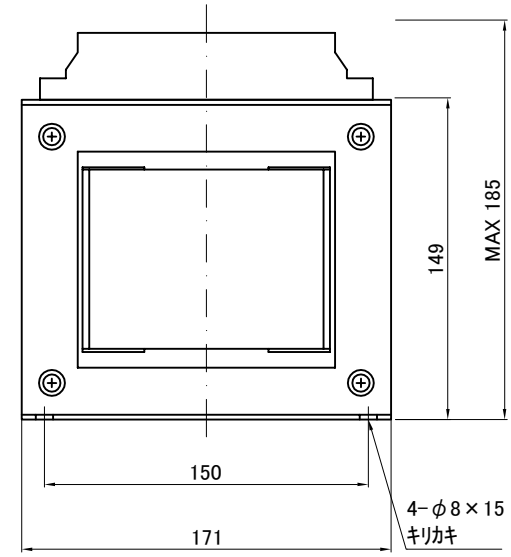

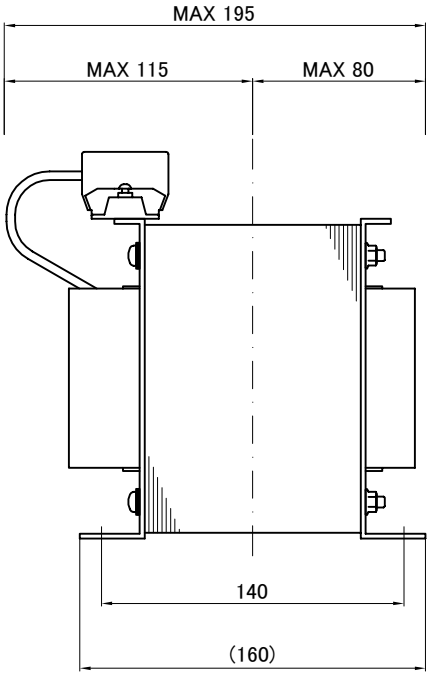

質量は標準仕様の値を記入してあり、実測値と異なる場合もあります。

訂正者 Designed	改訂 Ver.	訂正事項 Content	訂正日 Date	訂正記号 Rev. No.	訂正者 Designed	改訂 Ver.	訂正事項 Content	訂正日 Date	訂正記号 Rev. No.

IMAI ELECTRIC 今井電機株式会社	設計 DESIGNED DATE 20.11.13	品名 DESCRIPTION 単相乾式複巻変圧器 Dry type Isolating Transformer		摘要 REMARKS
	DRAWN N.Takebayashi	尺度 SCALE	単位 UNIT mm	型名 MODEL NBS-2000S-51
	APPROVED M.Fujitaka	表面処理 FINISH		図番 DWG.NO. SNBS200051S0 改訂 Ver.