回路図
Circuit Diagram

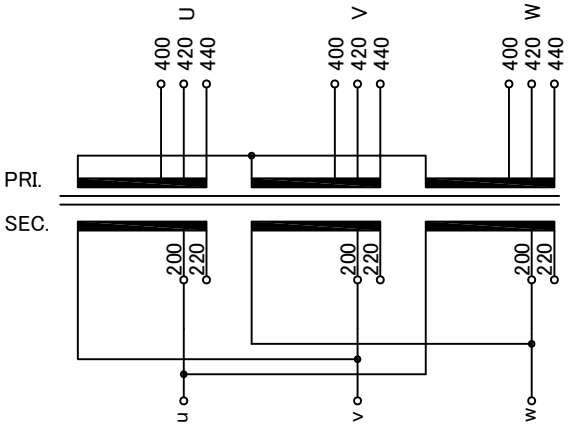

仕様 Specification			
定格 Rating	Cont.	結線 Connection	人－△
容量 Capacity	20kVA		
相数 Phase	3φ	周波数 Frequency	50/60Hz
一次電圧 Primary Volt.	F400/R420/F440V		
二次電圧 Secondary Volt.	R200/F220V		
二次電流 Secondary Curr.	57.7A		
耐熱クラス Class	H	質量 Mass	140kg
絶縁抵抗 Insulation Resistance			
P-E P-S S-E	100MΩ Min. at DC1000V		
絶縁耐圧 Dielectric Withstand Volt.			
P-E P-S	AC 60Hz 4.0kV / 1min.		
S-E	AC 60Hz 2.0kV / 1min.		
準拠規格 Standard	JEC-2200-2014 JEM 1310-2001		

端子台 Terminals
PRI. PT-90 9P M6 締付トルク 2.5～3.7N･m
(TX 60 9P M6 締付トルク 4～5N･m)
SEC. PT-90 9P M6 締付トルク 2.5～3.7N･m
(TX 60 9P M6 締付トルク 4～5N･m)

端子台配列 Terminals Arrangement

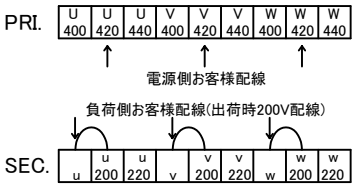

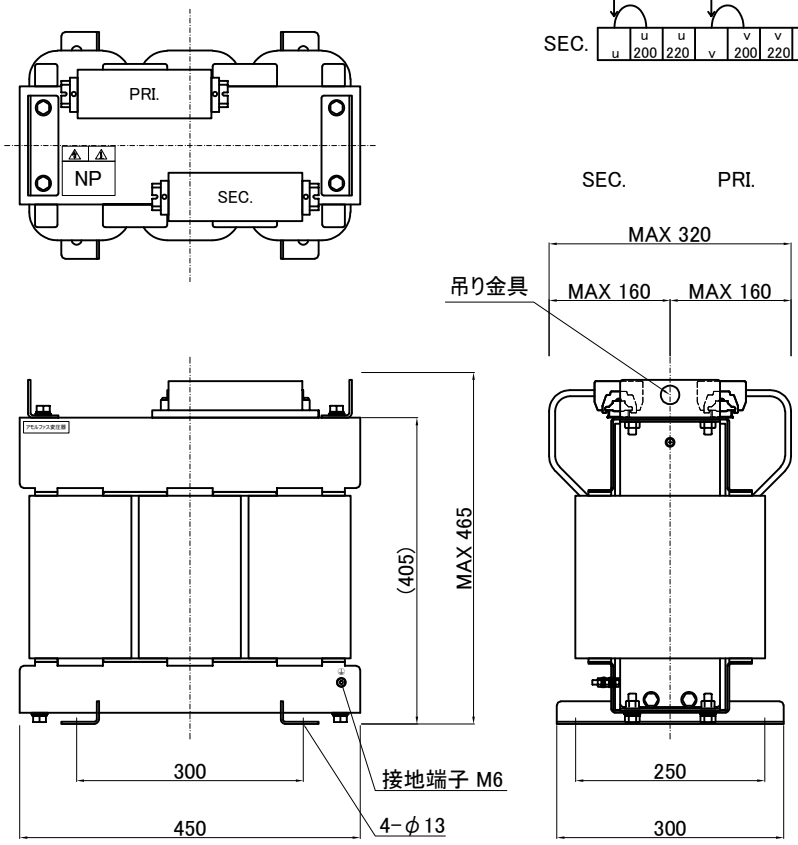

( )内の記載は代替端子台です。標準端子台が入手不可の場合に使用します。
質量は標準仕様の値を記入してあり、実測値と異なる場合もあります。

訂正者 Designed	改訂 Ver.	訂正事項 Contents	訂正日 Date	訂正記号 Rev.No.

IMAI ELECTRIC 今井電機株式会社	設計 DESIGNED DATE	種類 Type 屋内用乾式自冷型 Indoor Dry Self-Cooling Type	品名 DESCRIPTION 三相複巻アモルファス変圧器 Three Phase Isolating Amorphous Transformer	摘要 REMARKS
	DRAWN N.Marukai	尺度 SCALE / 単位 UNIT mm	型名 MODEL	KT3-Y020-52
	APPROVED M.Fujitaka	表面処理 FINISH	図番 DWG.NO.	SK3020-003 改訂 Ver.