回路図
Circuit Diagram

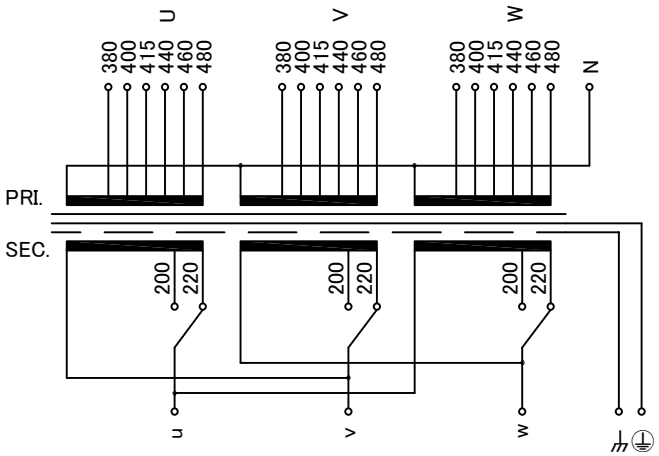

端子台配列 Terminal arrangement

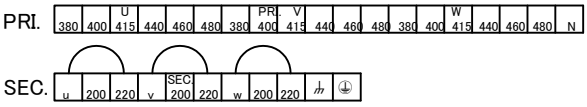

端子台 Terminal （締付トルク Tightening Torque）

PRI. FPS(FP)-20 19P M3.5 (0.8～1.4N･m)
SEC. FPS(FP)-20 9P M3.5 (0.8～1.4N･m)
⏚ FPS(FP)-20 1P M3.5 (0.8～1.4N･m)
⏚ TFE20 1P M3.5 (1.0～1.3N･m)
△2

仕様
Specification

定格 Rating	連続 Cont.	結線 Connection	N Y-△
容量 Capacity	1.73kVA		
相数 Phase	3～	周波数 Frequency	50/60Hz
1次電圧 Primary Volt.	380/400/415/440/460/480V		
2次電圧 Secondary Volt.	200/220V		
2次電流 Secondary Curr.	5/4.54A		
絶縁抵抗 Insulation Resistance			
P-E P-S S-E	100MΩ Min. at DC500V		
絶縁耐圧 Dielectric Withstand Volt.			
P-E	AC 60Hz	4.0kV / 1min.	
P-S	AC 60Hz	5.0kV / 1min.	
S-E	AC 60Hz	2.5kV / 1min.	
トランス質量 Transformer Mass	30kg		
絶縁種別 Insulation Class	Class 180(H)		
定格周囲温度 Ambient Temp.	40℃		△3
適用規格 Standard	UL1561 C22.2 No. 47-M90 EN61558-1, EN61558-2-4 IEC61558-1, IEC61558-2-4 BS EN IEC 63000		△1 △4
ULファイルNo. UL File No.	E258403		
EN, IECマーク EN, IEC Mark	Non short circuit proof isolating transformer		
推奨保護装置定格 Recommended protection device rating	Pri. Circuit Breaker 5A Sec. Circuit Breaker 5A (IEC60947-2 or IEC60934)		

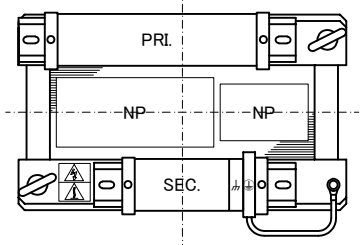

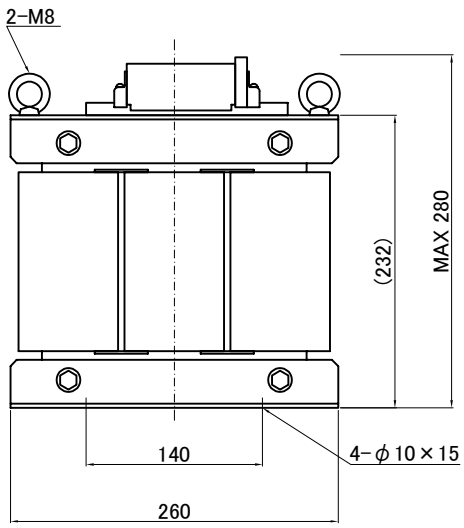

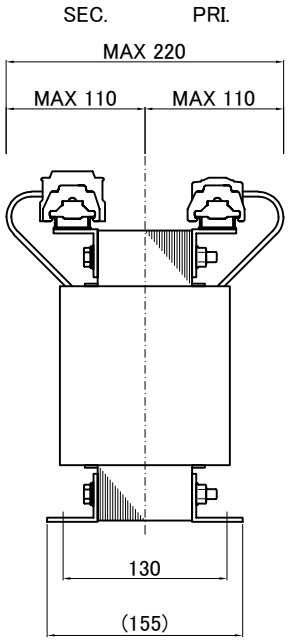

質量は標準仕様の値を記入してあり、実測値と異なる場合もあります。

訂正記号 Rev.No.	訂正日 Date	訂正事項 Contents	改訂 Ver.	訂正者 Designed
	12.11.09	Rewrite drawing	2	N.Marukai
△1	12.11.09	EN, IEC standard updated	2	N.Marukai
△2	16.04.20	Additional Terminal(FPS-40)	3	N.Marukai
△3	19.04.16	Corrected the ambient temperature value(25℃→40℃)	4	N.Marukai
	21.07.01	Rewrite drawing	5	N.Marukai
△4	21.07.01	EN, IEC standard updated, BS standard added	5	N.Marukai

IMAI ELECTRIC
今井電機株式会社

設計 DESIGNED DATE 12.11.09	品名 DESCRIPTION Dry type Isolating Transformer		摘要 REMARKS
DRAWN N.Marukai	尺度 SCALE / 単位 UNIT mm	型名 MODEL	IEH3-YDB1730S-003
APPROVED S.Murakami	表面処理 FINISH	図番 DWG.NO.	SYDB1730S003 改訂 Ver. 5