回路図
Circuit Diagram

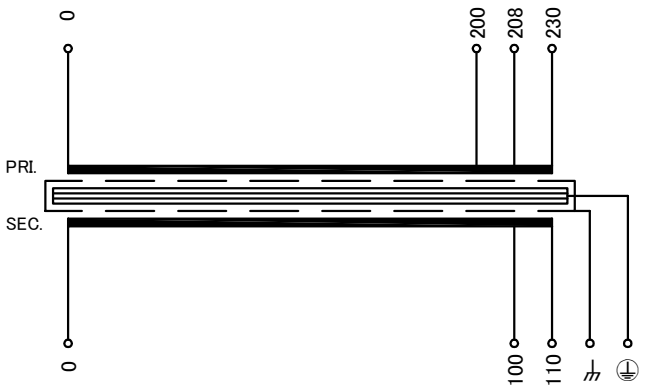

端子台配列 Terminal arrangement

PRI.

P			
0	200	208	230

SEC.

S				
0	100	110	⏚	⏚

端子台 Terminal
(締付トルク Tightening Torque)
PRI. FPS-80 4P M5 (2.0～3.0N・m)
SEC. FPS-80 3P M5 (2.0～3.0N・m)
⏚ FPS-80 1P M5 (2.0～3.0N・m)
⏚ TFE40 1P M4 (1.4～1.8N・m)

仕様
Specification

定格 Rating	連続 Cont.		
容量 Capacity	3kVA		
相数 Phase	1～	周波数 Frequency	50/60Hz
1次電圧 Primary Volt.	200/208/230V		
2次電圧 Secondary Volt.	100/110V		
2次電流 Secondary Curr.	30/27.3A		
絶縁抵抗 Insulation Resistance			
P-E P-S S-E	100MΩ Min. at DC500V		
絶縁耐圧 Dielectric Withstand Volt.			
P-E	AC 60Hz 2.5kV / 1min.		
P-S	AC 60Hz 4.2kV / 1min.		
S-E	AC 60Hz 2.5kV / 1min.		
トランス質量 Transformer Mass	39kg		
絶縁種別 Insulation Class	Class 180(H)		
定格周囲温度 Ambient Temp.	40℃		
適用規格 Standard	UL5085-1, UL5085-2 C22.2 EN61558-1, EN61558-2-4 IEC61558-1, IEC61558-2-4 BS EN IEC 63000		△1
ULファイルNo. UL File No.	E219074		
EN, IECマーク EN, IEC Mark	Non short circuit proof isolating transformer		
推奨保護装置定格 Recommended protection device rating			
	Pri. Circuit Breaker 30A Sec. Circuit Breaker 30A (IEC60947-2 or IEC60934)		

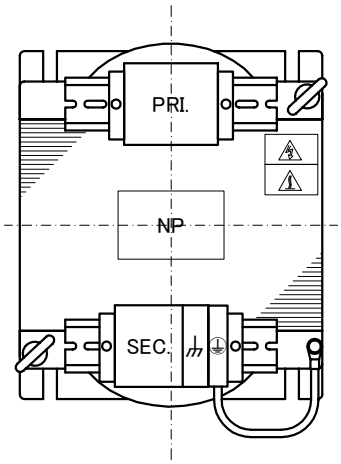

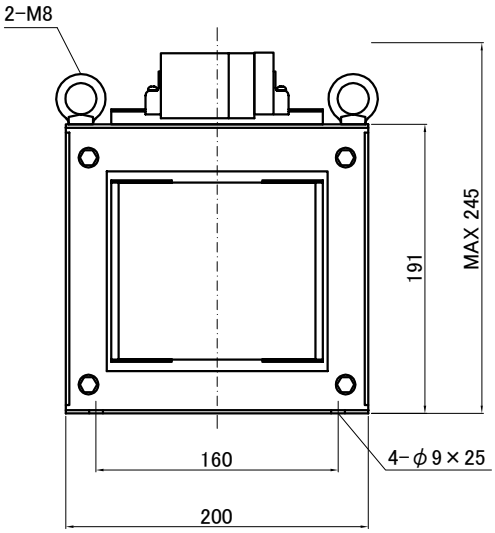

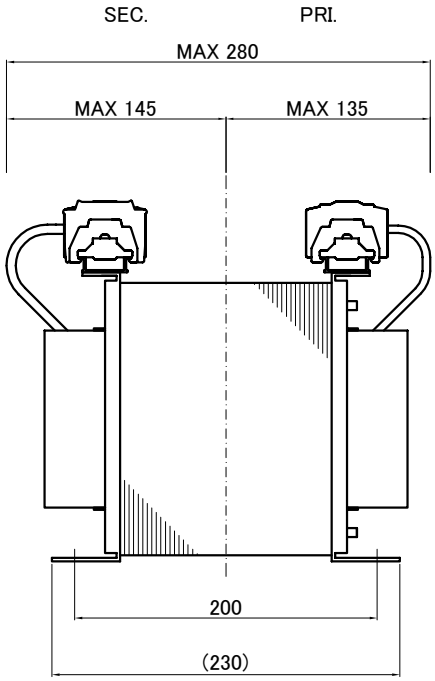

質量は標準仕様の値を記入してあり、実測値と異なる場合もあります。

訂正記号 Rev. No.	訂正日 Date	訂正事項 Content	改訂 Ver.	訂正者 Designed
1	21.07.01	EN, IEC standard update, BS standard added	1	N.Marukai

IMAI ELECTRIC 今井電機株式会社	設計 DESIGNED DATE 19.07.01	品名 DESCRIPTION Dry Type Isolating Transformer		摘要 REMARKS
	DRAWN N.Marukai	尺度 SCALE / 単位 UNIT mm	型名 MODEL	IEH1-A3000S-753
	APPROVED M.Fujitaka	表面処理 FINISH	図番 DWG. NO.	SIEH1A3000753 改訂 Ver. 1