## 回路図
Circuit Diagram

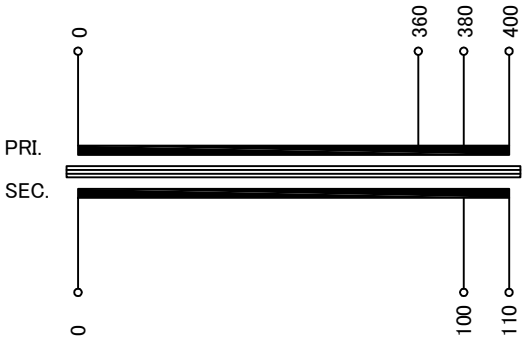


| 仕様 Specification | | | |
|---|---|---|---|
| 定格 Rating | Cont. | | |
| 容量 Capacity | 10kVA | | |
| 相数 Phase | 1φ | 周波数 Frequency | 50/60Hz |
| 一次電圧 Primary Volt. | F360/R380/F400V | | |
| 二次電圧 Secondary Volt. | R100/F110V | | |
| 二次電流 Secondary Curr. | 100A | | |
| 耐熱クラス Class | H | 質量 Mass | 56kg |
| 絶縁抵抗 Insulation Resistance | | | |
| P-E P-S S-E | 100MΩ Min. at DC1000V | | |
| 絶縁耐圧 Dielectric Withstand Volt. | | | |
| P-E P-S | AC 60Hz 4.0kV / 1min. | | |
| S-E | AC 60Hz 2.0kV / 1min. | | |
| 準拠規格 Standard | JEC-2200-2014 JEM 1310-2001 | | |

端子台 Terminals

PRI. PT-90 4P M6 締付トルク 2.5～3.7N･m

SEC. PT-150 3P M8 締付トルク 6.0～9.0N･m

端子台配列 Terminals Arrangement

PRI.

| P | | | |
|---|---|---|---|
| 0 | 360 | 380 | 400 |

SEC.

| S | | |
|---|---|---|
| 0 | 100 | 110 |

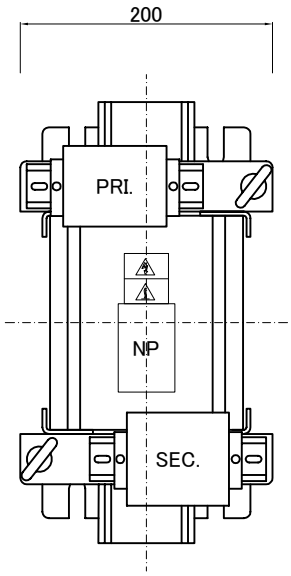


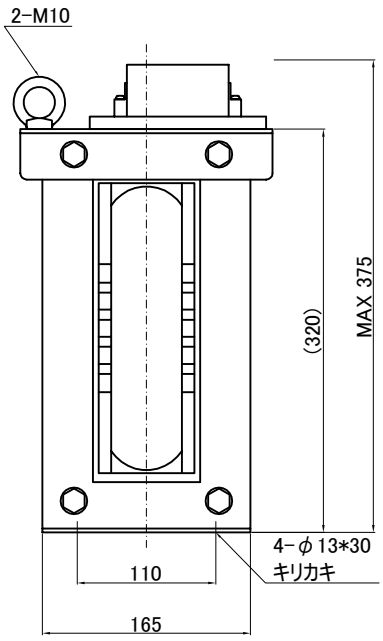


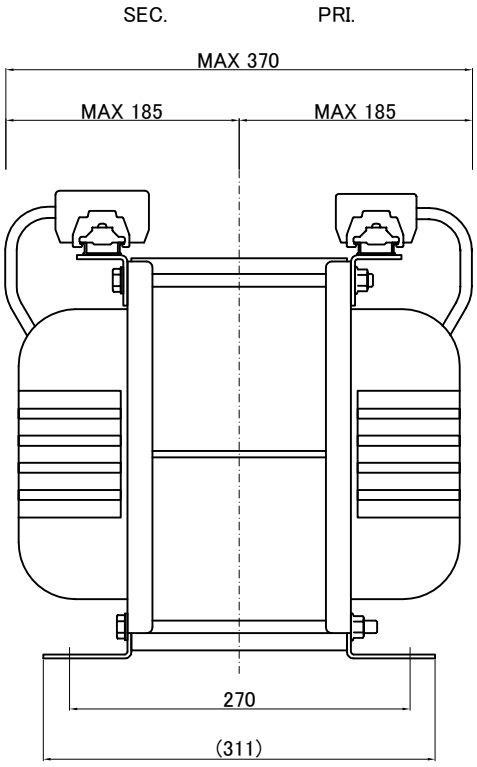


質量は標準仕様の値を記入してあり、実測値と異なる場合もあります。

| 訂正記号 Rev. No. | 訂正日 Date | 訂正事項 Content | 改訂 Ver. | 訂正者 Designed |
|---|---|---|---|---|
| | | | | |
| | | | | |

| | | | | |
|---|---|---|---|---|
| IMAI ELECTRIC 今井電機株式会社 | 設計 DESIGNED DATE 19.10.28 | 品名 DESCRIPTION 単相乾式複巻変圧器 Dry type Isolating Transformer | | 摘要 REMARKS |
| | DRAWN N.Marukai | 尺度 SCALE / 単位 UNIT mm | 型名 MODEL | HW1-010A-61 |
| | APPROVED M.Fujitaka | 表面処理 FINISH | 図番 DWG.NO. | SHW1010AQ61 改訂 Ver. |