| 訂正記号 Rev. No. | 訂正日 Date | 訂正事項 Content | 変番 Ver. | 訂正者 Designed |
|---|---|---|---|---|
| 1 | 17.06.06 | 規格JEM 1333廃止により変更 | V2 | N.Marukai |
| 2 | 17.06.06 | 規格変更により絶縁種別変更(B→F) | V2 | N.Marukai |
| 3 | 17.06.06 | 定格電圧、全容量タップ電圧記号追加(R、F) | V2 | N.Marukai |
| 4 | 17.06.06 | 2次電流表記変更(11.4→12.5) | V2 | N.Marukai |

## 回路図
Circuit Diagram

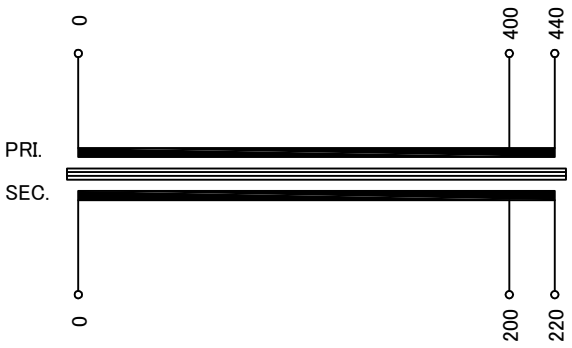


| | | | |
|---|---|---|---|
| 仕様 Specification | | | |
| 定格 Rating | Cont. | | |
| 容量 Capacity | 2.5kVA | | |
| 相数 Phase | 1φ | 周波数 Frequency | 50/60Hz |
| 一次電圧 Primary Volt. | R400/F440V | | |
| 二次電圧 Secondary Volt. | R200/F220V | | 3 |
| 二次電流 Secondary Curr. | 12.5A | | 4 |
| 絶縁種別 Class | F 2 | 質量 Mass | 18kg |
| 絶縁抵抗 Insulation Resistance | | | |
| P-E P-S S-E | 100MΩ Min. at DC1000V | | |
| 絶縁耐圧 Dielectric Withstand Volt. | | | |
| P-E P-S | AC 60Hz 2.5kV / 1min. | | |
| S-E | AC 60Hz 2.0kV / 1min. | | |
| 準拠規格 Standard | JIS C6436-1995<br>JIS C5310-1997 | | 1 |

端子台 Terminals
PRI. PT-80 3P M5 締付トルク 3.0N･m
SEC. PT-80 3P M5 締付トルク 3.0N･m

端子台配列 Terminals Arrangement

PRI.

| P | | |
|---|---|---|
| 0 | 400 | 440 |

SEC.

| S | | |
|---|---|---|
| 0 | 200 | 220 |

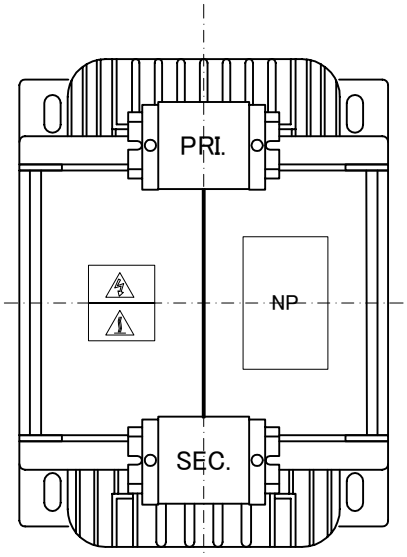


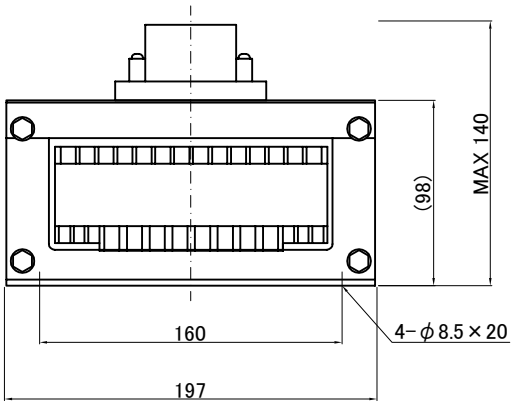


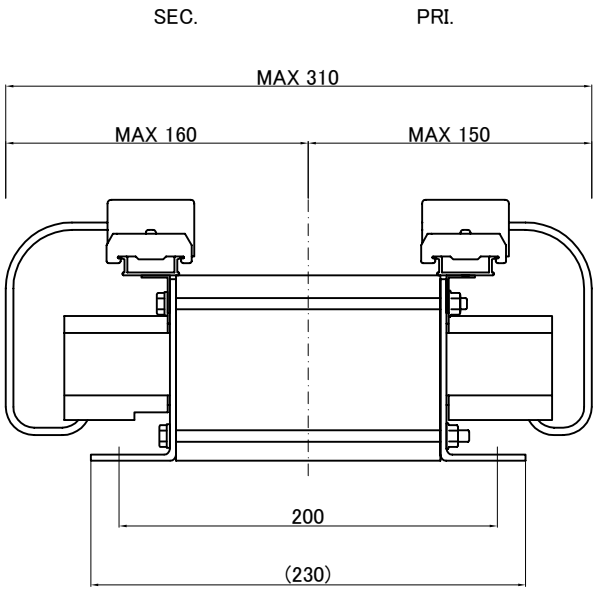


質量は標準仕様の値を記入してあり、実測値と異なる場合もあります。

| | | | | | |
|---|---|---|---|---|---|
| IMAI ELECTRIC CO., LTD. JAPAN | 設計 Designed Date 13.06.27 | 品名 Description 単相乾式複巻変圧器 Dry-type Insulation Transformer | 材料 Material | 表面処理 Finish | 摘要 Remarks |
| | 作図 Designed M.Fujitaka | 承認 Approved S.Murakami | 単位 Unit mm | 尺度 Scale | |
| | 今井電機株式会社 | | 型名 Model | BSW-2500C2-42 | |
| | | | 図番 Dwg.No. | S0D2500Q42-V2 | |