訂正記号 Rev. No.	訂正日 Date	訂正事項 Content	変番 Ver.	訂正者 Designed
1	17.06.06	規格JEM 1333廃止により変更	V2	N.Marukai
2	17.06.06	定格電圧、全容量タップ電圧記号追加(R、F)	V2	N.Marukai
3	17.06.06	2次電流表記変更(1.36→1.5)	V2	N.Marukai

回路図
Circuit Diagram

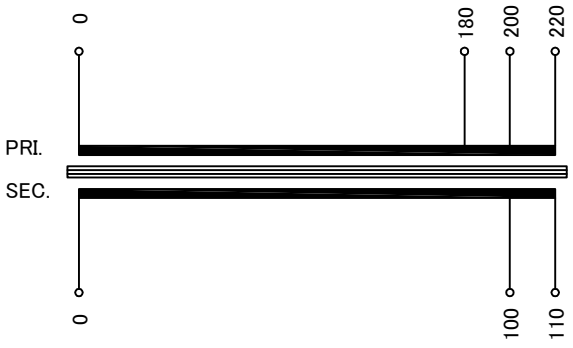

仕様 Specification			
定格 Rating	Cont.		
容量 Capacity	150VA		
相数 Phase	1φ	周波数 Frequency	50/60Hz
一次電圧 Primary Volt.	F180/R200/F220V		
二次電圧 Secondary Volt.	R100/F110V		2
二次電流 Secondary Curr.	1.5A		3
絶縁種別 Class	B	質量 Mass	2.0kg
絶縁抵抗 Insulation Resistance			
P-E P-S S-E	100MΩ Min. at DC1000V		
絶縁耐圧 Dielectric Withstand Volt.			
P-E P-S	AC 60Hz 2.0kV / 1min.		
S-E	AC 60Hz 2.0kV / 1min.		
準拠規格 Standard	JIS C6436-1995 JIS C5310-1997		1

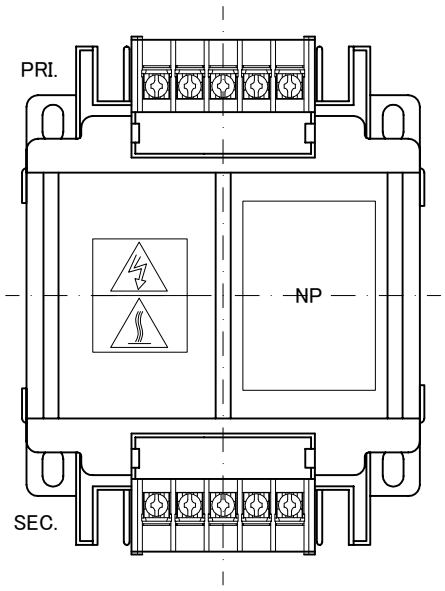

端子台 Terminals

PRI. TRT-155 5P M3.5 締付トルク 0.8～1.2N･m

SEC. TRT-155 5P M3.5 締付トルク 0.8～1.2N･m

端子台配列 Terminals Arrangement

PRI.

P				
0		180	200	220

SEC.

S				
0		100		110

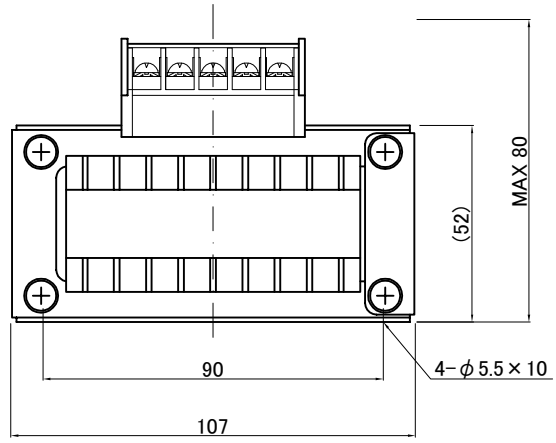

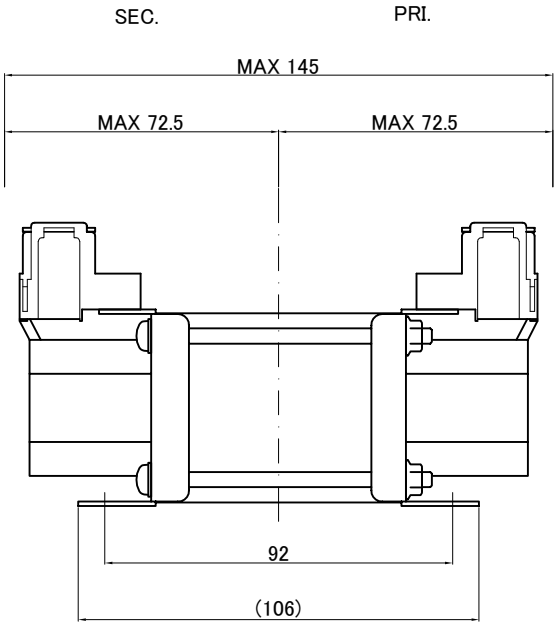

質量は標準仕様の値を記入してあり、実測値と異なる場合もあります。

IMAI ELECTRIC CO., LTD. JAPAN	設計 Designed Date 13.06.26	品名 Description 単相乾式複巻変圧器 Dry-type Insulation Transformer	材料 Material	表面処理 Finish / 摘要 Remarks
	作図 Designed M.Fujitaka	承認 Approved S.Murakami	単位 Unit mm / 尺度 Scale	型名 Model: BSW-150C2-81
	今井電機株式会社			図番 Dwg.No.: S0D150Q81-V2