訂正記号 Rev. No.	訂正日 Date	訂正事項 Content	変番 Ver.	訂正者 Designed

回路図
Circuit Diagram

仕様 Specification			
定格 Rating	Cont.		
容量 Capacity	100VA		
相数 Phase	1φ	周波数 Frequency	50/60Hz
一次電圧 Primary Volt.	F440/R460/F480V		
二次電圧 Secondary Volt.	R200/F220V		
二次電流 Secondary Curr.	0.5A		
絶縁種別 Class	B	質量 Mass	1.5kg
絶縁抵抗 Insulation Resistance			
P-E P-S S-E	100MΩ Min. at DC1000V		
絶縁耐圧 Dielectric Withstand Volt.			
P-E P-S	AC 60Hz 2.5kV / 1min.		
S-E	AC 60Hz 2.0kV / 1min.		
準拠規格 Standard	JIS C6436-1995 JIS C5310-1997		

端子台 Terminals

PRI. TRT-155 5P M3.5 締付トルク 0.8～1.2N･m

SEC. TRT-155 5P M3.5 締付トルク 0.8～1.2N･m

端子台配列 Terminals Arrangement

PRI.	P 0		440	460	480
SEC.	S 0		200		220

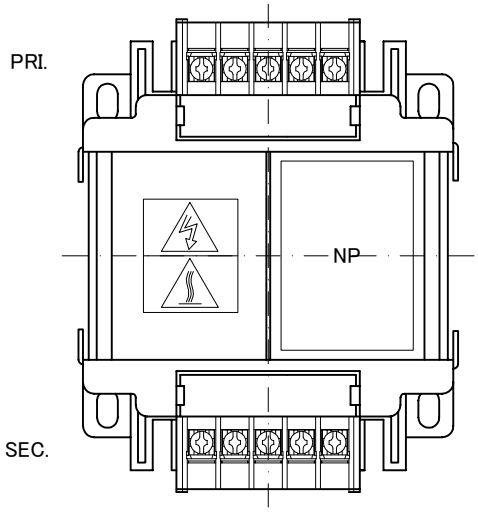

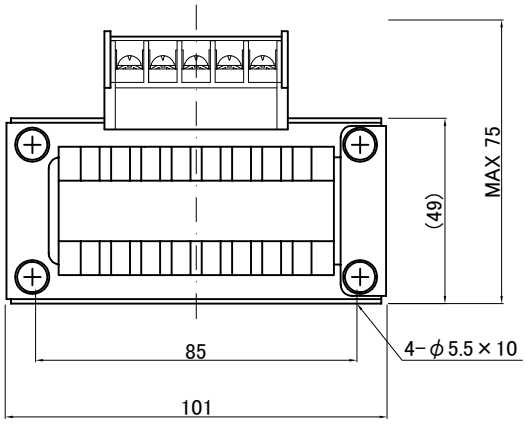

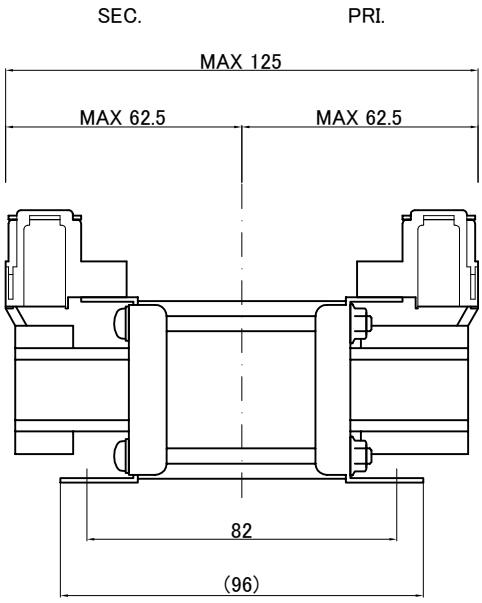

質量は標準仕様の値を記入してあり、実測値と異なる場合もあります。

IMAI ELECTRIC CO., LTD. JAPAN	設計 Designed Date 17.06.06	品名 Description 単相乾式複巻変圧器 Dry-type Insulation Transformer	材料 Material	表面処理 Finish	摘要 Remarks
	作図 Designed N.Marukai	承認 Approved M.Fujitaka	単位 Unit mm	尺度 Scale	
	今井電機株式会社		型名 Model	BSW-100C2-92	
			図番 Dwg.No.	S0D100Q92-V1	