訂正記号 Rev. No.	訂正日 Date	訂正事項 Content	変番 Ver.	訂正者 Designed
1	17.06.06	規格JEM 1333廃止により変更	V2	N.Marukai
2	17.06.06	定格電圧、全容量タップ電圧記号追加(R、F)	V2	N.Marukai
3	17.06.06	2次電流表記変更(4.55→5)	V2	N.Marukai

回路図
Circuit Diagram

仕様 Specification			
定格 Rating	Cont.		
容量 Capacity	1kVA		
相数 Phase	1φ	周波数 Frequency	50/60Hz
一次電圧 Primary Volt.	R200/F220V		
二次電圧 Secondary Volt.	R200/F220V		2
二次電流 Secondary Curr.	5A		3
絶縁種別 Class	B	質量 Mass	8.0kg
絶縁抵抗 Insulation Resistance			
P-E P-S S-E	100MΩ Min. at DC1000V		
絶縁耐圧 Dielectric Withstand Volt.			
P-E P-S	AC 60Hz 2.0kV / 1min.		
S-E	AC 60Hz 2.0kV / 1min.		
準拠規格 Standard	JIS C6436-1995 JIS C5310-1997		1

端子台 Terminals
PRI. TRT-256 6P M4 締付トルク 1.2～2.0N･m
SEC. TRT-256 6P M4 締付トルク 1.2～2.0N･m

端子台配列 Terminals Arrangement

PRI.	P 0			200		220
SEC.	S 0			200		220

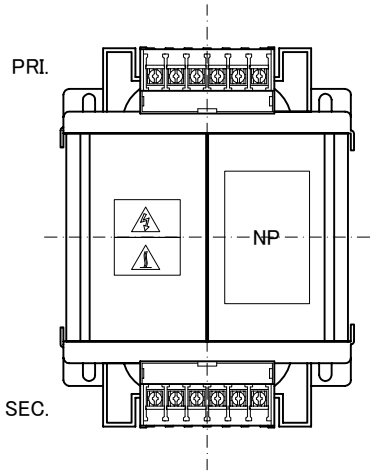

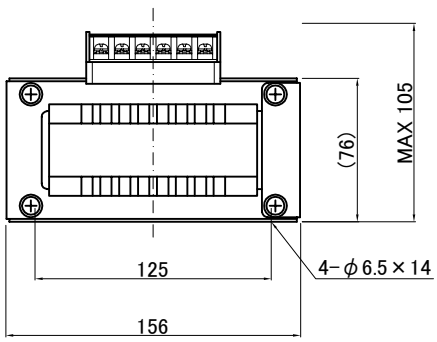

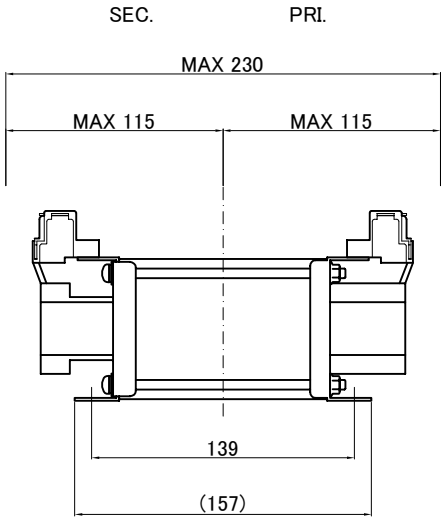

質量は標準仕様の値を記入してあり、実測値と異なる場合もあります。

IMAI ELECTRIC CO., LTD. JAPAN	設計 Designed Date 13.06.27	品名 Description 単相乾式複巻変圧器 Dry-type Insulation Transformer	材料 Material	表面処理 Finish	摘要 Remarks
	作図 Designed M.Fujitaka	承認 Approved S.Murakami	単位 Unit mm	尺度 Scale	
	今井電機株式会社		型名 Model	BSW-1000C2-22	
			図番 Dwg.No.	S0D1000Q22-V2	