回路図
Circuit Diagram

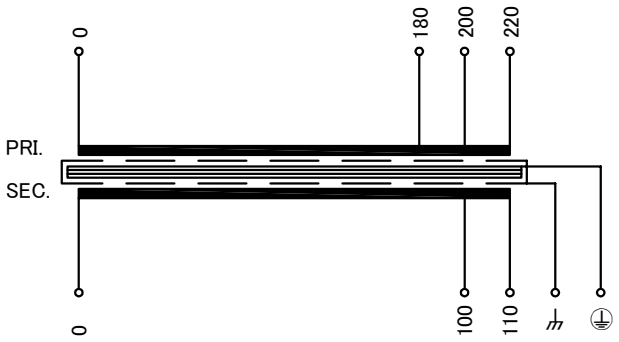

端子台配列 Terminal arrangement

PRI.	P 0	180	200	220	
SEC.	S 0	100	110	⏚	⏚

端子台 Terminal

PRI. FPS-20 4P M3.5 (0.8～1.4N･m)
SEC. FPS-40 3P M4 (1.2～1.8N･m)
⏚ FPS-40 1P M4 (1.2～1.8N･m)
⏚ FPS-40 1P M4 (1.2～1.8N･m)

仕様 Specification

定格 Rating	連続 Cont.		
容量 Capacity	500VA		
相数 Phase	1～	周波数 Frequency	50/60Hz
一次電圧 Primary Volt.	F180/R200/F220V		
二次電圧 Secondary Volt.	R100/F110V		
二次電流 Secondary Curr.	5A		
絶縁抵抗 Insulation Resistance			
P-E P-S S-E	100MΩ Min. at DC1000V		
絶縁耐圧 Dielectric Withstand Volt.			
P-E	AC 60Hz	2.5kV / 1min.	
P-S	AC 60Hz	4.2kV / 1min.	
S-E	AC 60Hz	2.5kV / 1min.	
絶縁種別 Insulation Class	B	ta 40℃	
トランス質量 Transformer Mass	10.5kg		
適用規格 Standard	EN61558-1 EN61558-2-4 IEC61558-1 IEC61558-2-4		

推奨保護装置定格
Recommended Protection Device Rating

一次ブレーカ Pri. Circuit Breaker	5A
二次ブレーカ Sec. Circuit Breaker	5A

(IEC60947-2 or IEC60934)

UL認定 UL Recognition	UL1446 File No.E464854
絶縁種別 Insulation Class	Class 130(System No.18-1) 定格周囲温度 40℃ Ambient temp.

⏚:シールド端子
⏚:フレームアース端子

注意 UL認定は絶縁システムのみです。
Note UL recognition is only insulation system.

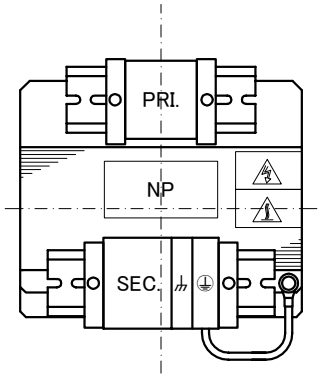

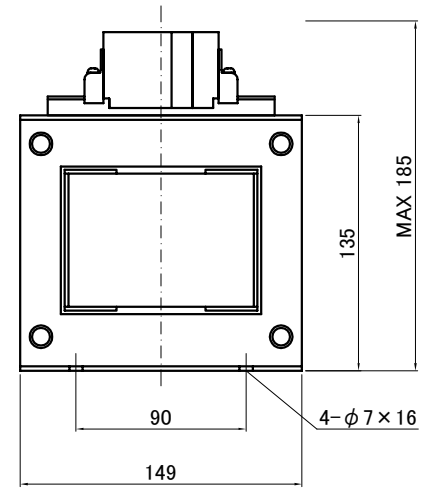

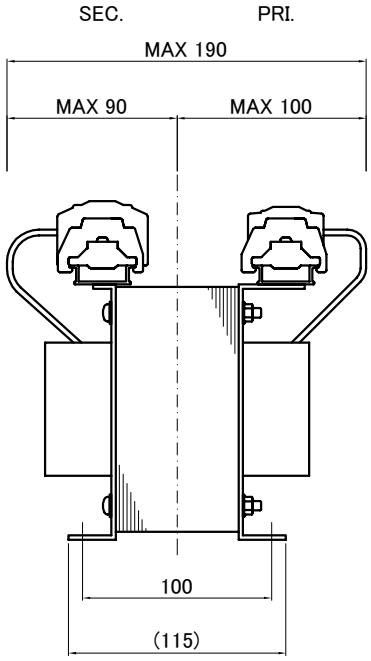

質量は標準仕様の値を記入してあり、実測値と異なる場合もあります。

訂正記号 Rev. No.	訂正日 Date	訂正事項 Content	改訂 Ver.	訂正者 Designed

IMAI ELECTRIC 今井電機株式会社	設計 DESIGNED DATE 19.12.02	品名 DESCRIPTION 単相乾式複巻変圧器 Dry type Isolating Transformer		摘要 REMARKS
	DRAWN N.Marukai	尺度 SCALE / 単位 UNIT mm	型名 MODEL	B1CU-500SE-81
	APPROVED M.Fujitaka	表面処理 FINISH	図番 DWG.NO.	SB1CU500SEQ81 改訂 Ver.