回路図
Circuit Diagram

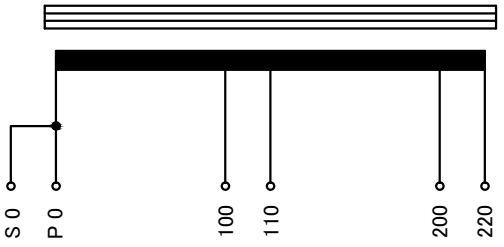

仕様 Specification			
定格 Rating	Cont.		
容量 Capacity	300VA		
相数 Phase	1φ	周波数 Frequency	50/60Hz
一次電圧 Primary Volt.	R200/F220V		
二次電圧 Secondary Volt.	R100/F110V		
二次電流 Secondary Curr.	3A		
絶縁種別 Class	B	質量 Mass	2.5kg
絶縁抵抗 Insulation Resistance			
P-E S-E	100MΩ Min. at DC1000V		
絶縁耐圧 Dielectric Withstand Volt.			
P-E	AC 60Hz 2.0kV / 1min.		
S-E	AC 60Hz 2.0kV / 1min.		
準拠規格 Standard	JIS C6436-1995/JIS C5310-1997		

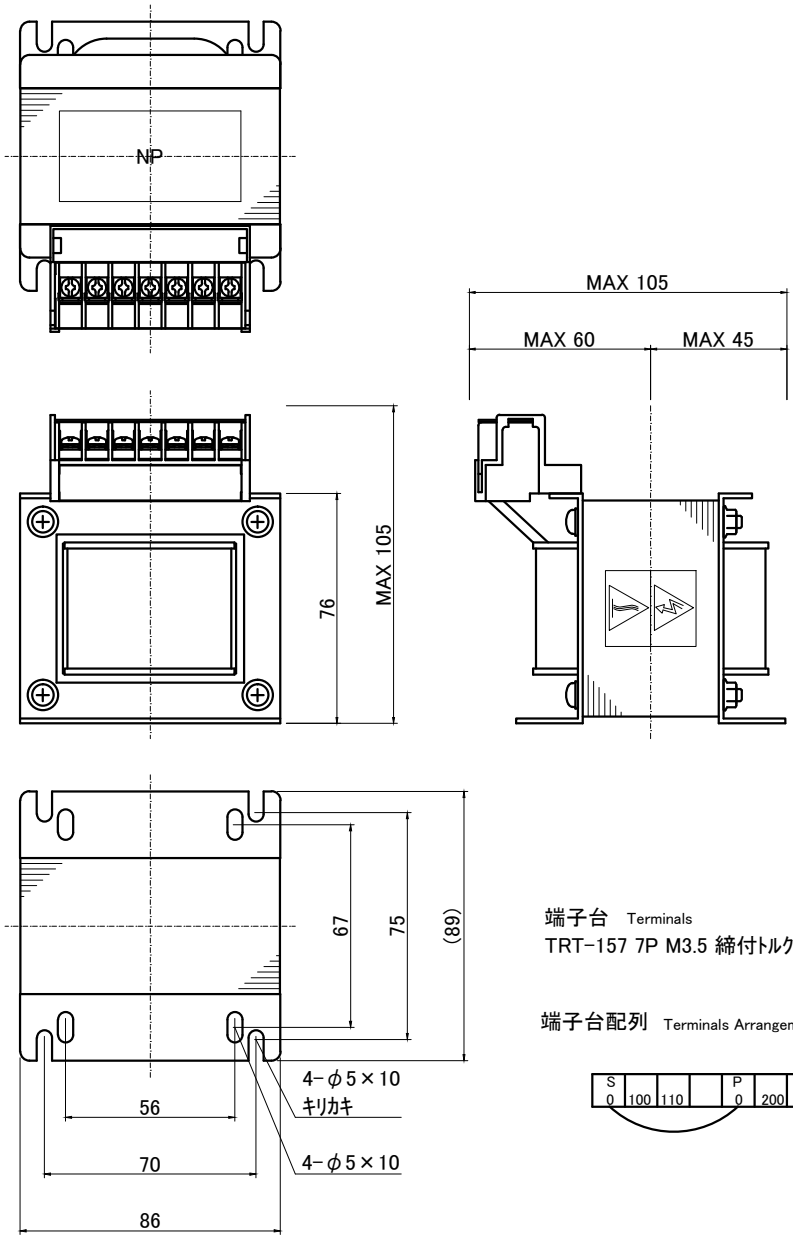

端子台 Terminals
TRT-157 7P M3.5 締付トルク 0.8-1.2N・m

端子台配列 Terminals Arrangement

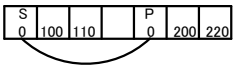

質量は標準仕様の値を記入してあり、実測値と異なる場合もあります。

訂正記号 Rev.No.	訂正日 Date	訂正事項 Contents	訂正者 Designer	改訂 Ver.	訂正事項 Contents	訂正者 Designer	変番 Ver.	訂正日 Date	訂正記号 Rev.No.

IMAI ELECTRIC 今井電機株式会社	設計 DESIGNED DATE 18.07.10	品名 DESCRIPTION 単相乾式単巻変圧器 Dry type Auto Transformer		摘要 REMARKS
	DRAWN M.Fujitaka	尺度 SCALE	単位 UNIT mm	型名 MODEL ABS-300-21
	APPROVED N.Marukai	表面処理 FINISH		図番 DWG.NO. SABS300Q21 改訂 Ver.